名称：电梯一体化控制柜3000+原理图KRT-CTBC-A型接口板

图号：KRTMU3000+

编码：

版本：A

页数：共40张

版本：A	拟制：	审核：	批准：		图号：KRTMU3000+	图纸名称：	下一页：	页码：
日期：2017-06-21					编码：	封面	B	A

明细表

序号	图号	页码	图纸名称	版本
1	KRTMU3000+	A	封面	A
2	KRTMU3000+	B	明细表	A
3	KRTMU3000+	C	修订记录表	A
4	KRTMU3000+	D	器件代号表	A
5	KRTMU3000+	E	工艺标准	A
6	KRTMU3000+	P01	接口板插件布置图	A
7	KRTMU3000+	P02	接口板接线图1	A
8	KRTMU3000+	P03	接口板接线图2	A
9	KRTMU3000+	P04	接口板出柜插件表及控制柜端子图	A
10	KRTMU3000+	P05	同步机安全回路图	A
11	KRTMU3000+	P05A	同步机UCMP原理图	A
12	KRTMU3000+	P06	异步机双开门安全回路图	A
13	KRTMU3000+	P06A	异步机双开门UCMP原理图	A
14	KRTMU3000+	P07	有机房控制回路图	A
15	KRTMU3000+	P08	无机房控制回路图	A
16	KRTMU3000+	P09	有机房380V电源供电回路及抱闸回路图	A
17	KRTMU3000+	P10	有机房220V电源供电回路及抱闸回路图	A
18	KRTMU3000+	P11	无机房380V电源供电回路及抱闸回路图	A
19	KRTMU3000+	P12	无机房220V电源供电回路及抱闸回路图	A
20	KRTMU3000+	P13	有机房380V电源有零线供电回路及抱闸回路图	A
21	KRTMU3000+	P14	无机房380V电源有零线供电回路及抱闸回路图	A
22	KRTMU3000+	P15	ARD应急应急平层装置(380V)回路图	A
23	KRTMU3000+	P16	ARD应急应急平层装置(220V)回路图	A
24	KRTMU3000+	P17	检修回路图	A
25	KRTMU3000+	P18	轿顶控制回路图和复杂刷卡	A
26	KRTMU3000+	P19A	刷卡装置图	A
27	KRTMU3000+	P19	对讲，警铃，应急灯1	A
28	KRTMU3000+	P20	对讲，警铃，应急灯2	A
29	KRTMU3000+	P21	有机房照明回路图	A
30	KRTMU3000+	P22	无机房照明回路图	A
31	KRTMU3000+	P23	无机房限速器电动操作回路图	A
32	KRTMU3000+	P23A	无机房电动松闸回路	A
33	KRTMU3000+	P24	并联回路图	A
34	KRTMU3000+	P25	轿顶箱插件表	A
35	KRTMU3000+	P26	线缆接线总装图	A
36	KRTMU3000+	P27	机房布线图	A
37	KRTMU3000+	P28	井道布线图	A
38	KRTMU3000+	P29	轿顶布线图	A
39	KRTMU3000+	P30	轿厢布线图	A
40	KRTMU3000+	P31	底坑布线图	A

修订记录表

修订日期	图　号	页 码	修订内容及原因	修 订 人	版 本
2017-06-21	KRTMU3000+		新归档		1.0

版本： A	拟制：	审核：	批准：		图号： KRTMU3000+	图纸名称： 修订记录表	下一页： D	页码： C
日期： 2017-06-21					编码：			

代号	位置	含　义	代号	位置	含　义	代号	位置	含　义	代号	位置	含　义
1BFS	HTW	缓冲器开关1	EIS	CTR	紧急电动运行继电器	PUR	HTW	底坑插座			
2BFS	HTW	缓冲器开关2	F	CAR	轿内风扇	QF	CTR	空气开关			
ALB	CAR	警铃按钮	FIRS2	CAR	消防员开关(操纵箱)	RCS	MR	夹绳器电气开关			
ATS	CAR	司机/自动转换开关	FLSD	HTW	下极限开关	RRB	CTR	限速器远程释放按钮			
BM	CTR	抱闸线圈	FLSU	HTW	上极限开关	RRD	HTW	限速器远程释放线圈			
BY	CTR	抱闸接触器	FS	CAR	轿内风扇开关	UCMP	CTR	轿厢意外移动保护装置			
CCB	CAR	指令分配板	FU	CTR	熔断器	RTB	CTR	限速器远程动作按钮			
CES	CAR	轿内急停开关	FX	CTR	封星接触器	RTD	HTW	限速器远程动作线圈			
CHM	CAR	语音报站器	GS	CAR	轿门锁开关	S1	CTR	检修回路端子			
CIS	CTR	紧急电动运行开关	GTS	HTW	限速器张紧轮断绳开关	SD	HTW	防过流二极管			
CLI	CAR	轿内照明	HCB	HTW	楼层显示板	SS1	CTR	安全回路端子			
CLIS	CAR	轿内照明开关	ISS	CAR	独立运行开关	SS2	CTR	安全回路端子			
CLT1	CAR	门1关门到位	LIH	HTW	井道照明	SOS	CTR	安全钳动作电气开关			
CLT2	CAR	门2关门到位	LIHS	HTW	井道照明开关	SW	CTR	运行接触器			
CTB	CAR	轿顶控制板	LPT	CAR	到站钟	SWP	CTR	开关电源			
CTRL	CTR	控制柜照明灯	LSD	HTW	下限位开关	TA	CTR	大端子			
CZ	CTR	控制柜插座	LSU	HTW	上限位开关	TB	CTR	小端子			
DBR	CTR	制动电阻	LWO	CAR	超载开关	TCI	CAR	轿顶检修旋钮			
DCB1	CAR	门1关门指令	LWX	CAR	满载开关	TCIB	CAR	轿顶检修公用按钮			
DCB2	CAR	门2关门指令	MCB	CTR	主控制板	TCID	CAR	轿顶检修下行按钮			
DDB	CTR	紧急电动运行下行按钮	MDBU	CTR	制动单元	TCIU	CAR	轿顶检修上行按钮			
DDCB	CAR	关门延时按钮	MES	CTR	控制柜急停按钮	TES	CAR	轿顶急停按钮			
DLS1	HTW	下一级强迫减速	MES-1	CTR	检修手柄急停按钮	TLS	CAR	轿顶照明开关			
DLS2	HTW	下二级强迫减速	MES-2	MR	盘车手轮急停按钮	TOCL	CAR	轿顶检修照明灯			
DLS3	HTW	下三级强迫减速	MTS	MR	马达过热时保护	TRF	CTR	控制变压器			
DM	CAR	门机马达	NSB	CAR	司机直达开关	TUR1	CAR	轿顶插座AC220V			
DOB1	CAR	门1开门指令	OLT1	HTW	门1开门到位	TUR2	CAR	轿顶插座AC36V			
DOB2	CAR	门2开门指令	OLT2	HTW	门2开门到位	UDB	CTR	紧急电动运行上行按钮			
DS	HTW	层门锁电气联动开关	OS	HTW	限速器电气开关	ULS1	HTW	上一级强迫减速			
DZD	CAR	下平层感应器	PES1	HTW	底坑检修箱急停按钮	ULS2	HTW	上二级强迫减速			
DZU	CAR	上平层感应器	PES2	HTW	底坑开关盒急停按钮	ULS3	HTW	上三级强迫减速			
ECB	CAR	警铃	PFR	CTR	相序继电器	VDR	HTW	压敏电阻	CAR	NULL	轿厢
ECL	CAR	轿厢应急照明	PG	MR	编码器(曳引机)	SGS	CAR	轿门锁开关	CTR	NULL	控制柜
EDP1	CAR	门1光幕	PLI	HTW	底坑照明灯	UCMP	CTR	轿厢意外移动保护装置	MR	NULL	主机
EDP2	CAR	门2光幕	PLS	HTW	底坑照明开关				HTW	NULL	井道

版本：A	拟制：	审核：	批准：		图号：KRTMU3000+	图纸名称：器件代号表	下一页：E	页码：D
日期：2017-06-21					编码：			

NICE3000电气原理图工艺标准：

1.电源等级命名规则：

380V动力电源在主空气开关前级的三相五线命名为R、S、T、N、PE。

220V照明电源在电源柜空气开关前级的命名为Xa、Xb，在空气开关后级的命名为501、502。

控制变压器次级命名规则交流220V为201、202，交流110V为101、102，直流110V为L+、L-。

24V输出端命名为301、302。

在这些之后的命名根据规则逐级往后，范围在103-199、203-299、303-399、503-599之间。

2.线号命名规则：

101-199做为交流110V相关线路；

201-299做为控制用交流220V相关线路；

301-399做为直流24V相关线路；

501-599做为交流220V照明电路相关线路；

601-610做为交流36V相关线路；

801-810做为井道照明交流220V相关线路；

3.开关及触点规则：

所有开关及继电器、接触器触点按照上开下闭，左开右闭习惯。

4.本原理图适用于我公司生产的模块化一体机控制柜。

5.图纸中线号命名方法：

例：TB:501。其中TB代表接线端子排TB，501为线号。本图中共有TA、TB两种接线端子排。

6.图纸适用范围：

同异步控制柜。异步机时不需要接“同步机时增加”的元器件及其相关线路。

版本： A	拟制：	审核：	批准：		图号： KRTMU3000+	图纸名称：	下一页：	页码：
日期： 2017-06-21					编码：	工艺标准	P01	E

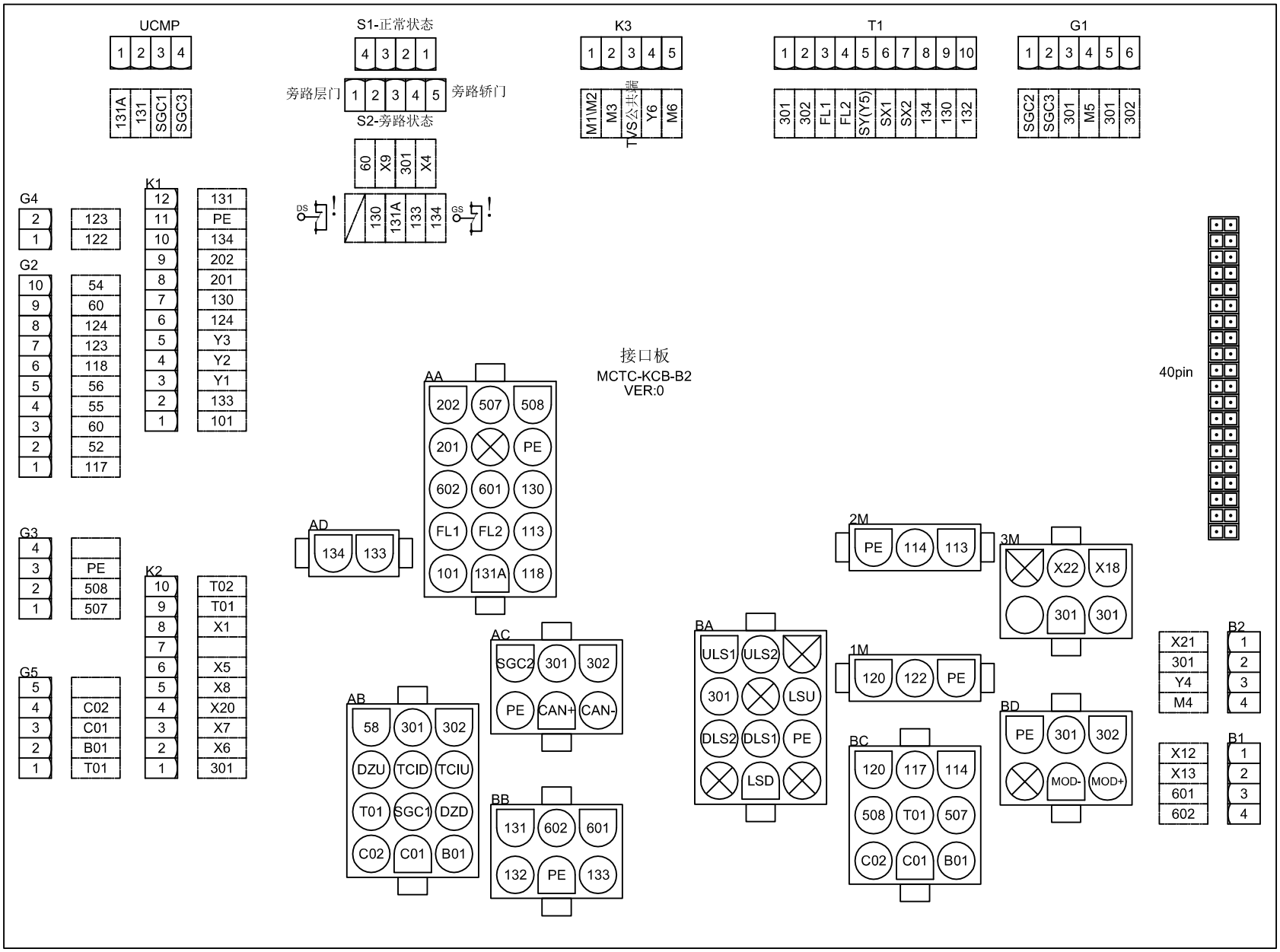

输入输出端子对照表		
名称	定　义	位号
X1	上平层	KCB-AB:06
X2	门区 (有提前开门时增加)	KCB-T1:6
X3	下平层	KCB-AB:07
X4	旁路	KCB-S1:01
X5	备用	KCB-K2:06
X6	运行检测	KCB-K2:02
X7	抱闸检测	KCB-K2:03
X8	封星检测	KCB-K2:05
X9	检修	KCB-S1:03
X10	检修上行	KCB-AB:04
X11	检修下行	KCB-AB:05
X12	上限位	KCB-BA:04
X13	下限位	KCB-BA:11
X14	上减速1	KCB-BA:03
X15	下减速1	KCB-BA:08
X16	上减速2	KCB-BA:02
X17	下减速2	KCB-BA:09
X18	抱闸开关检测1	KCB-3M:01
X19	封门输出反馈(有提前开门时增加)	KCB-T1:7
X20	停电应急信号输入 (有ARD功能时增加)	KCB-K2:04
X21	消防联动	KCB-B2:1
X22	抱闸开关检测2	KCB-3M:02
X23	上减速3(需要时增加)	MCB-CN3:1
X24	下减速3(需要时增加)	MCB-CN3:2
X25	安全回路检测	MCB-CN2:1
X26	门锁粘连检测	MCB-CN2:2
X27	门锁检测	MCB-CN2:3
X28	门锁粘连检测	MCB-CN2:4
Y1	运行接触器	KCB-K1:3
M1		KCB-K1:10
Y2	抱闸接触器	KCB-K1:4
M2		KCB-K1:10
Y3	封星接触器 (同步机时增加)	KCB-K1:5
M3		KCB-K1:1
Y4	消防输出	KCB-B2:3
M4		KCB-B2:4
Y5	封门继电器 (有提前开门时增加)	KCB-T1:5
M5		KCB-G1:4
Y6	备用	KCB-K3:4
M6		KCB-K3:5

版本： A	拟制：	审核：	批准：	图号： KRTMU3000+	图纸名称： 接口板插件布置图	下一页： P02	页码： P01
日期： 2017-06-21				编码：			

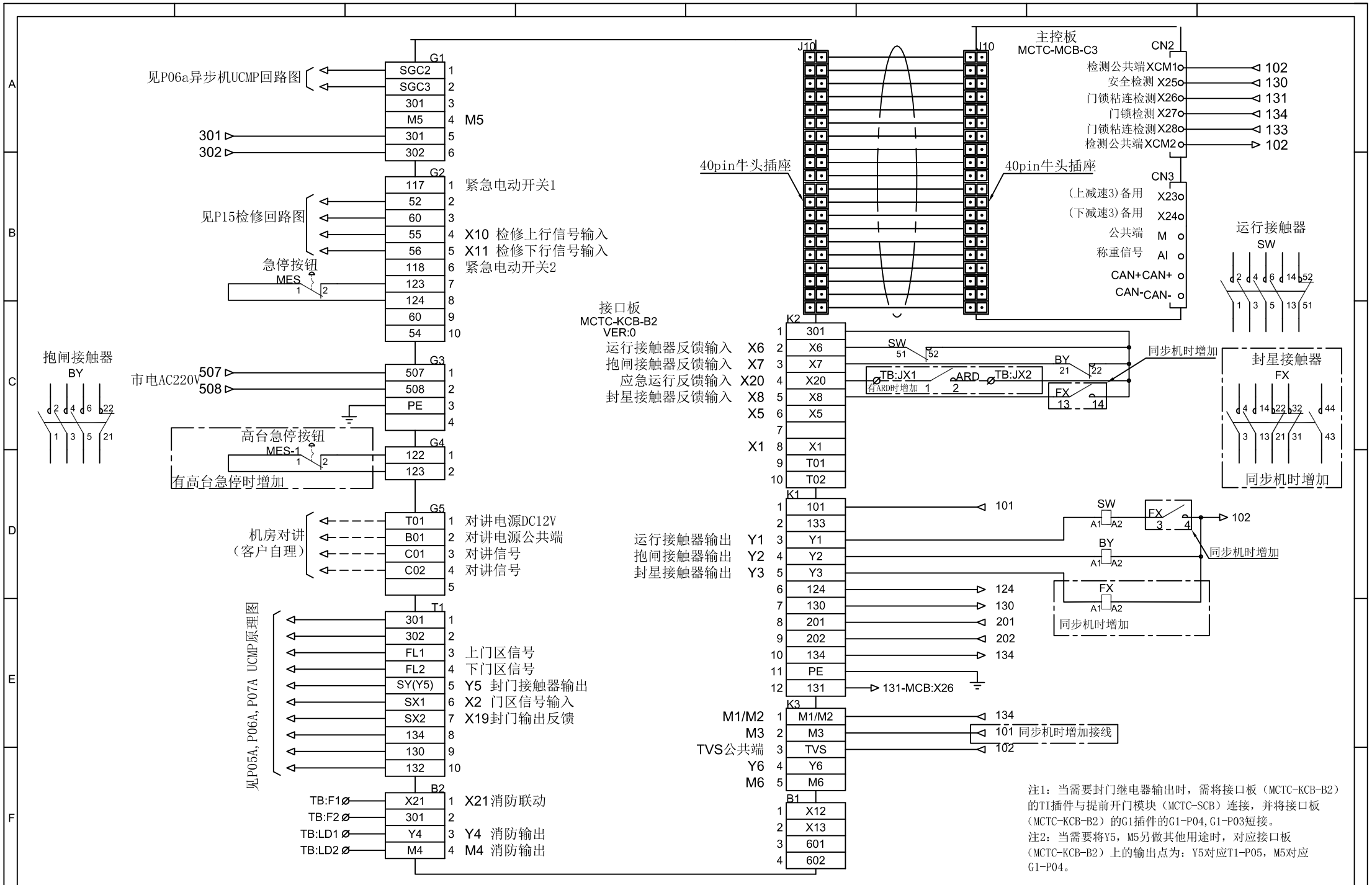

注1：当需要封门继电器输出时，需将接口板（MCTC-KCB-B2）的TI插件与提前开门模块（MCTC-SCB）连接，并将接口板（MCTC-KCB-B2）的G1插件的G1-P04,G1-P03短接。
注2：当需要将Y5，M5另做其他用途时，对应接口板（MCTC-KCB-B2）上的输出点为：Y5对应T1-P05，M5对应G1-P04。

版本： A	拟制：	审核：	批准：		图号： KRTMU3000+	图纸名称： 接口板接线图1	下一页： P03	页码： P02
日期： 2017-06-21					编码：			

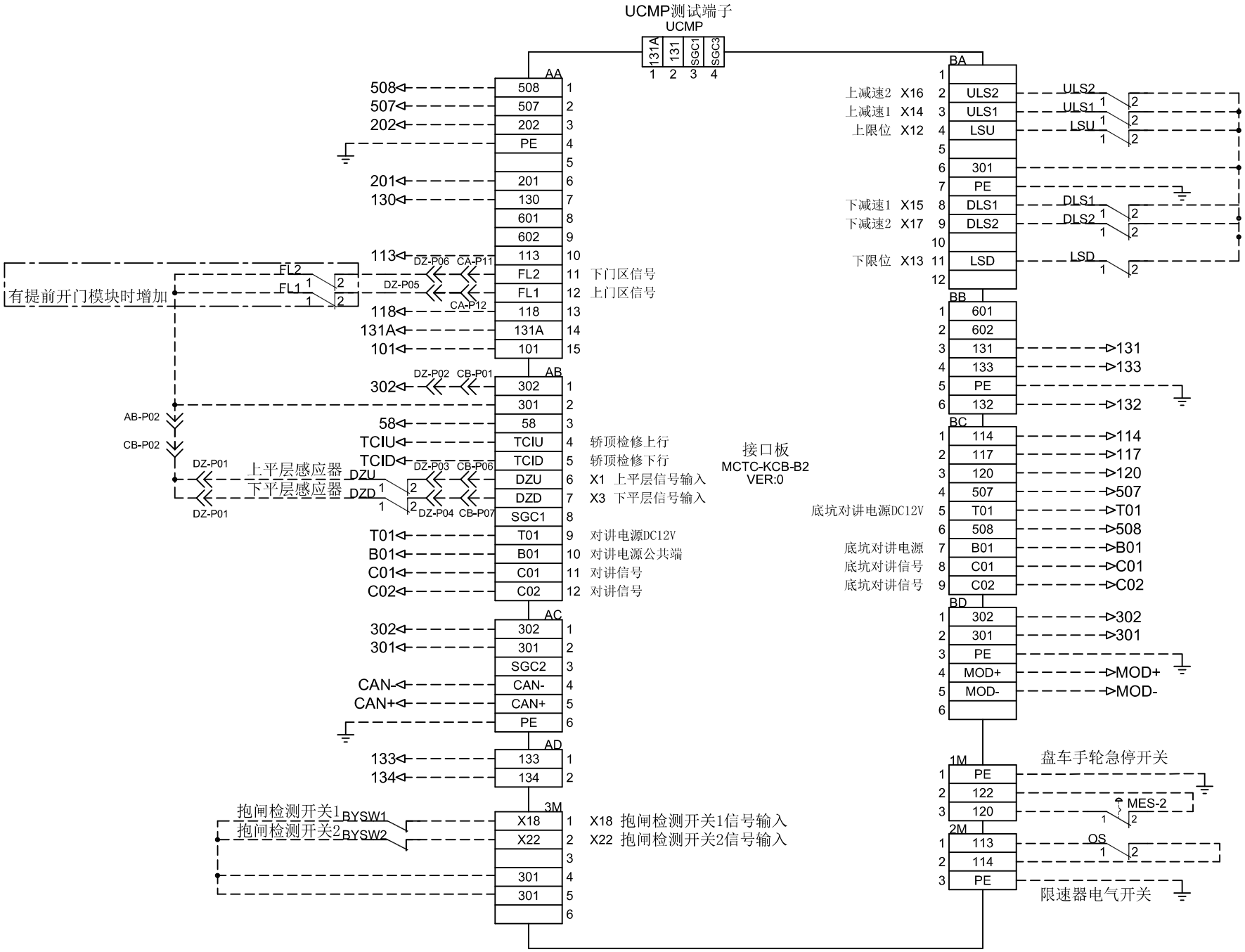

版本： A	拟制：	审核：	批准：		图号： KRTMU3000+	图纸名称： 接口板接线图2	下一页： P04	页码： P03
日期： 2017-06-21					编码：			

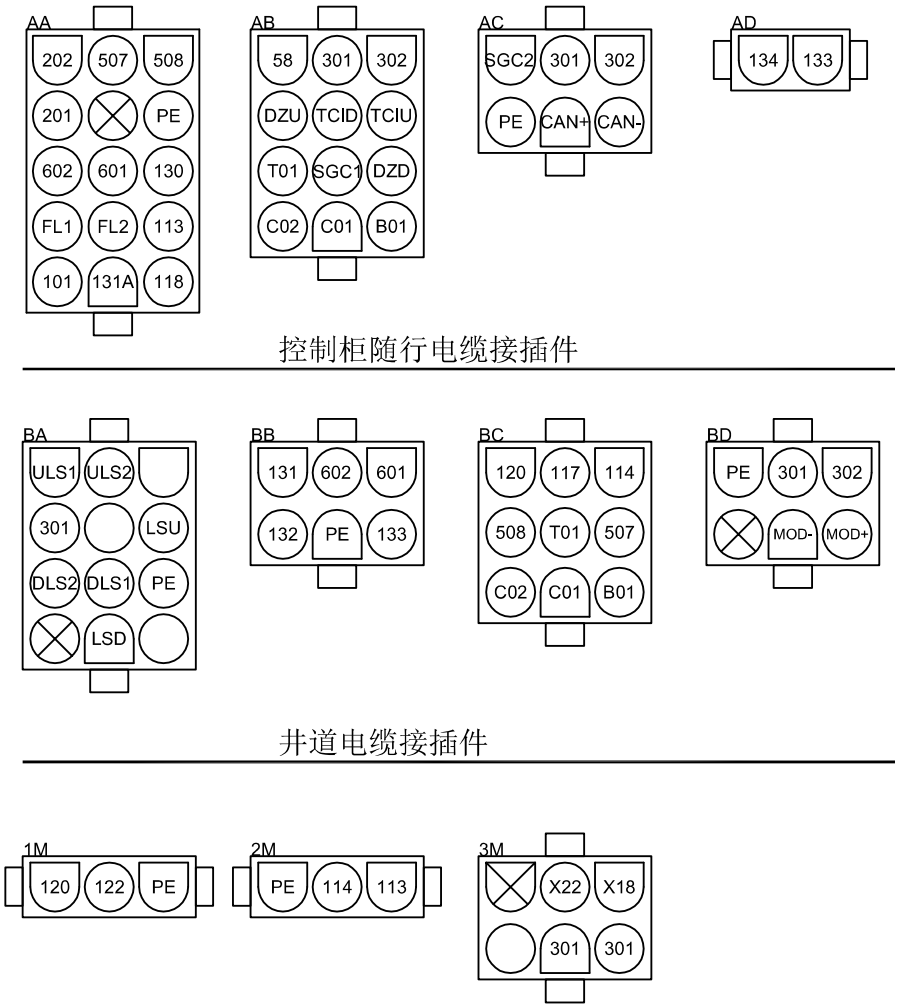

注1:此图插件为安普焊接型插件。
注2:⊗为接插件防插错措施。

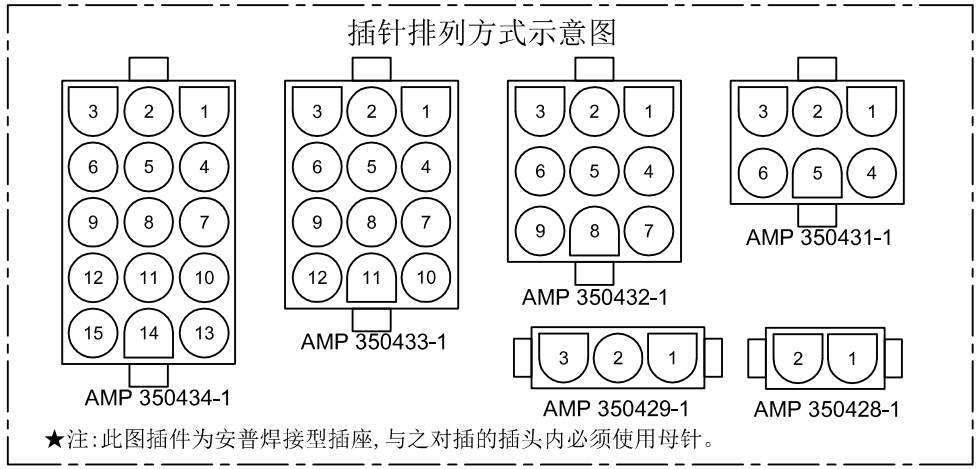

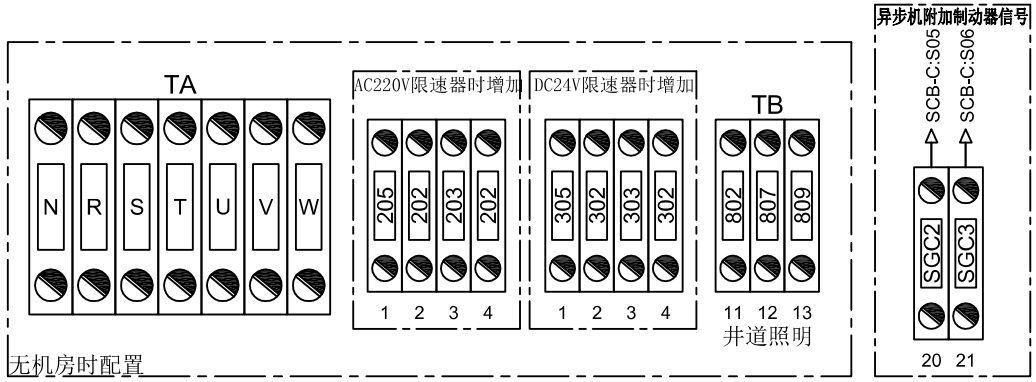

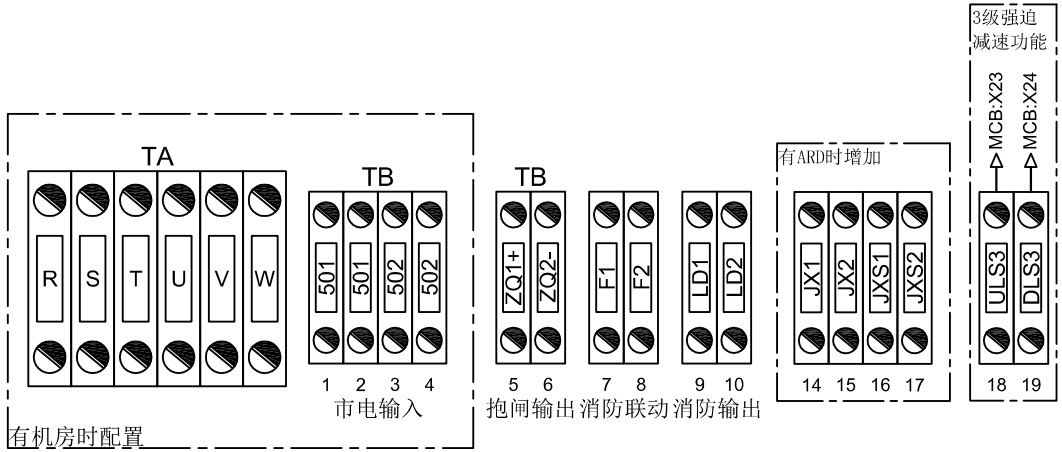

版本: A	拟制:	审核:	批准:		图号: KRTMU3000+	图纸名称:	下一页:	页码:
日期: 2017-06-21					编码:	接口板出柜插件表及控制柜端子图	P05	P04

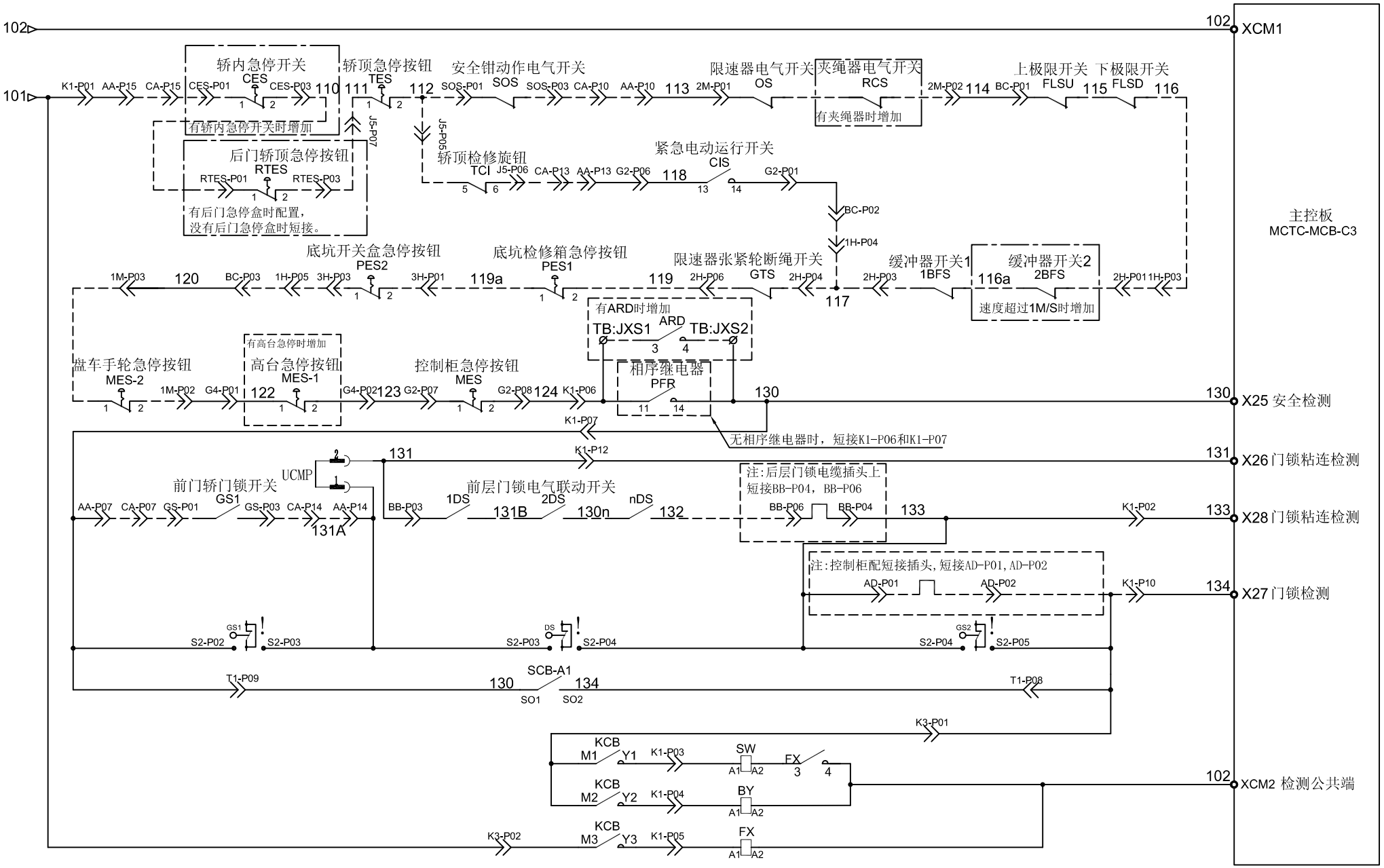

注1：控制柜耐压测试时请将接口板与主控板之间的40pin排线断开，以免在耐压测试时损坏变频器主控制板。
注2：当测试UCMP功能时，需要将UCMP插头组合拔出，用于UCMP功能现场测试；

版本： A	拟制：	审核：	批准：		图号： KRTMU3000+	图纸名称：	下一页：	页码：
日期： 2017-06-21					编码：	同步机安全回路图	P05A	P05

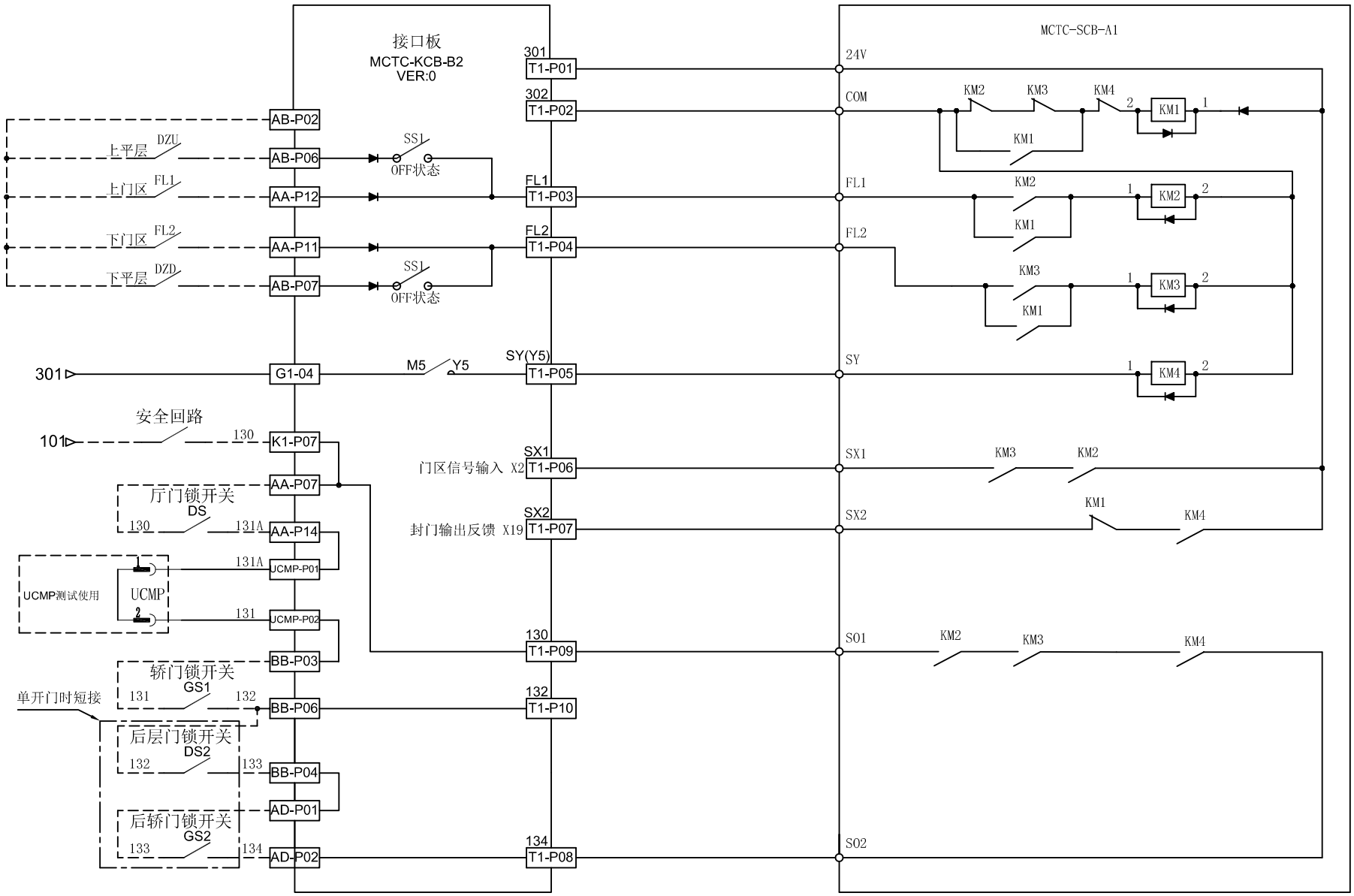

注1：同步机，需要将SS1两个拨码开关置于OFF位置；上下平层信号与上下门区信号不能并联介入UCMP板；
注2：同步机UCMP功能时，门区功能码只能设置常开及F5-02=3; 上下平层信号X1\X3设置类视外围开关配置。

版本： A	拟制：	审核：	批准：		图号： KRTMU3000+	图纸名称：	下一页：	页码：
日期： 2017-06-21					编码：	同步机UCMP原理图	P06	P05A

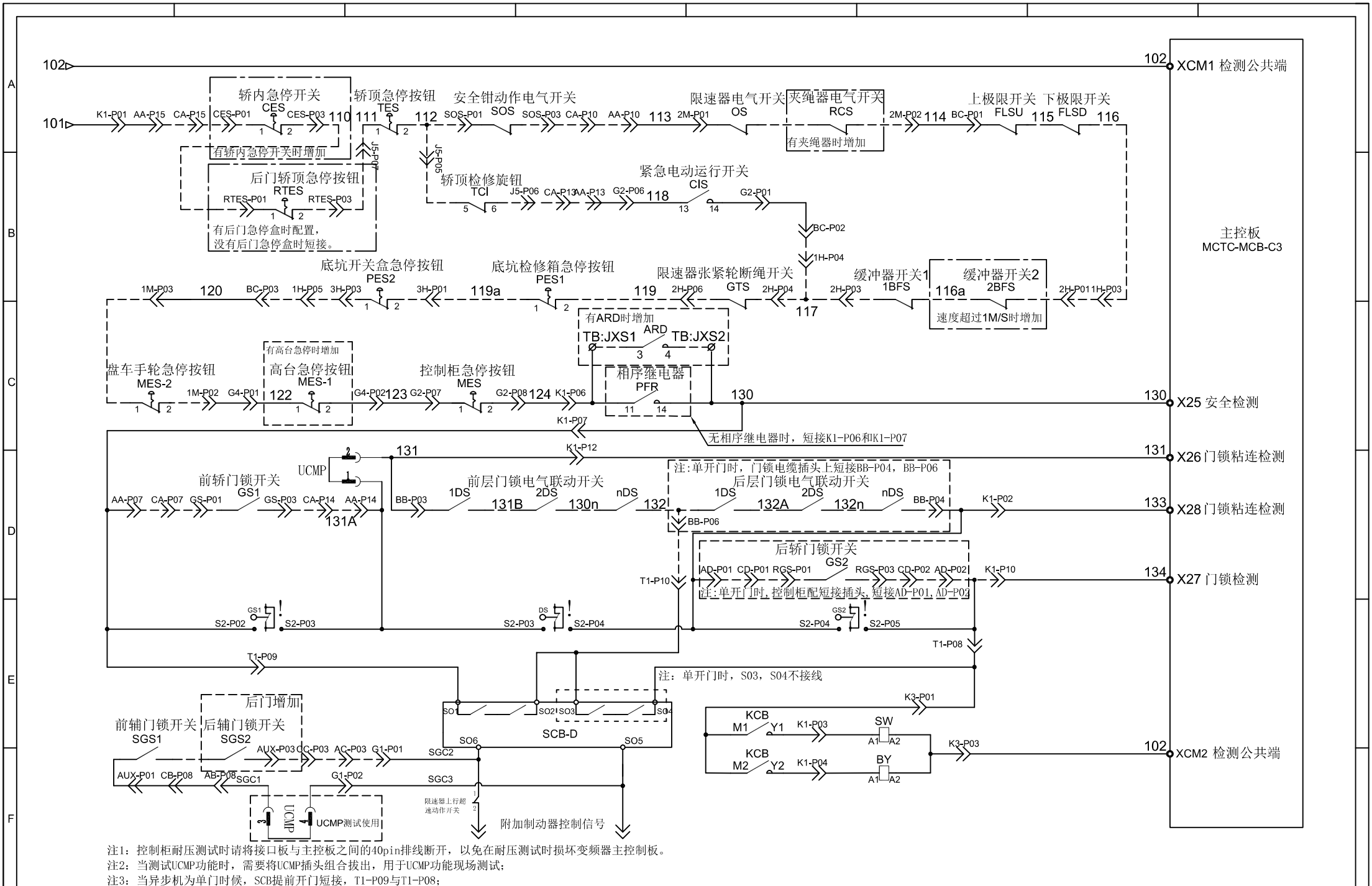

注1：控制柜耐压测试时请将接口板与主控板之间的40pin排线断开，以免在耐压测试时损坏变频器主控制板。
注2：当测试UCMP功能时，需要将UCMP插头组合拔出，用于UCMP功能现场测试；
注3：当异步机为单门时候，SCB提前开门短接，T1-P09与T1-P08；

版本： A	拟制：	审核：	批准：		图号： KRTMU3000+	图纸名称： 异步机与双门安全回路图	下一页： P06A	页码： P06
日期： 2017-06-21					编码：			

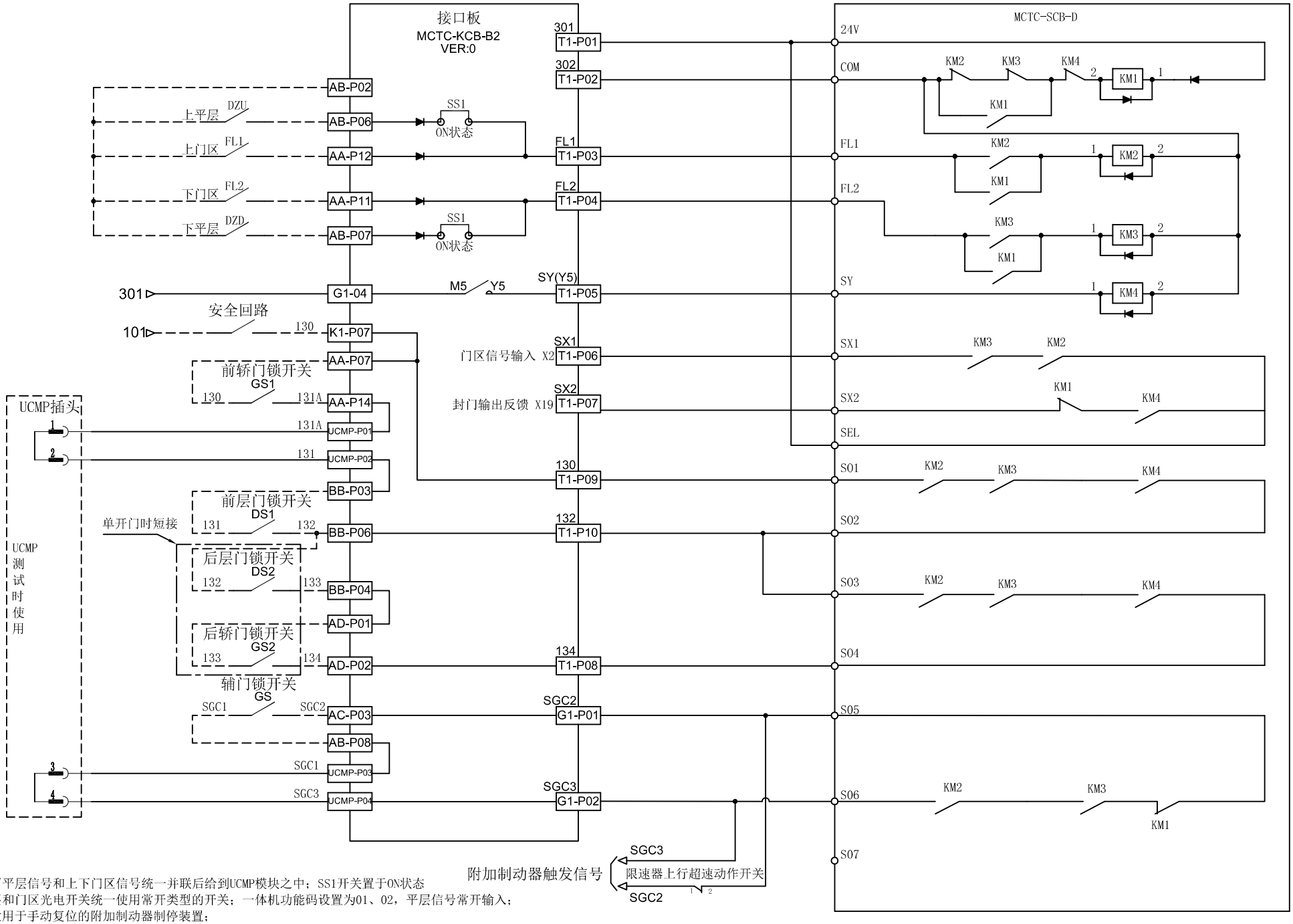

注1：上下平层信号和上下门区信号统一并联后给到UCMP模块之中；SS1开关置于ON状态
注2：平层和门区光电开关统一使用常开类型的开关；一体机功能码设置为01、02，平层信号常开输入；
注3：仅适用于手动复位的附加制动器制停装置；

版本： A	拟制：	审核：	批准：		图号： KRTMU3000+	图纸名称： 异步机与双门UCMP原理图	下一页： P07	页码： P06A
日期： 2017-06-21					编码：			

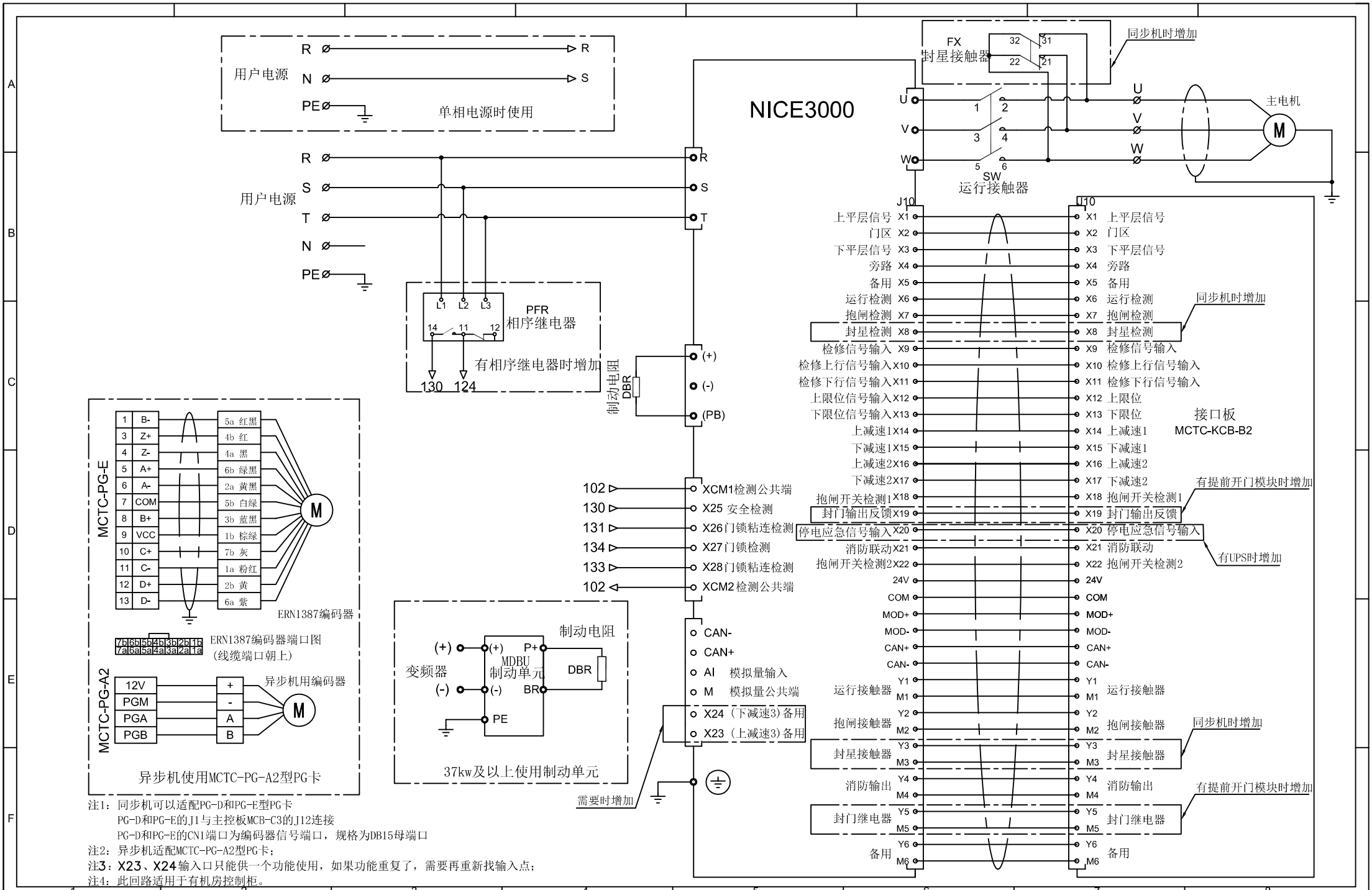

注1：同步机可以适配PG-D和PG-E型PG卡
PG-D和PG-E的J1与主控板MCB-C3的J12连接
PG-D和PG-E的CN1端口为编码器信号端口，规格为DB15母端口
注2：异步机适配MCTC-PG-A2型PG卡；
注3：X23、X24输入口只能供一个功能使用，如果功能重复了，需要再重新找输入点；
注4：此回路适用于有机房控制柜。

版本： A	拟制：	审核：	批准：		图号： KRTMU3000+	图纸名称： 有机房控制回路图	下一页： P08	页码： P07
日期： 2017-06-21					编码：			

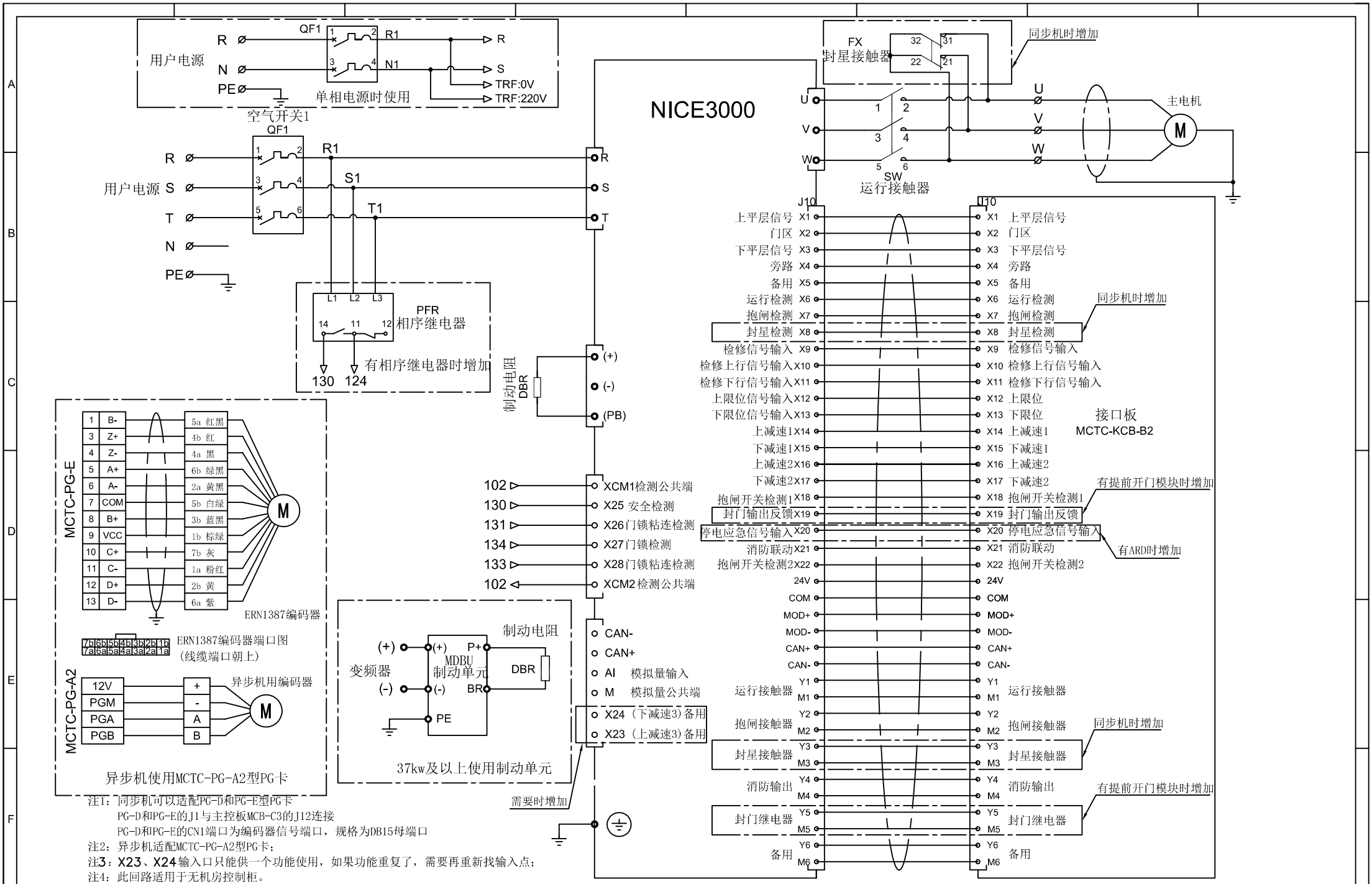

版本： A	拟制：	审核：	批准：		图号： KRTMU3000+	图纸名称： 无机房控制回路图	下一页： P09	页码： P08
日期： 2017-06-21					编码：			

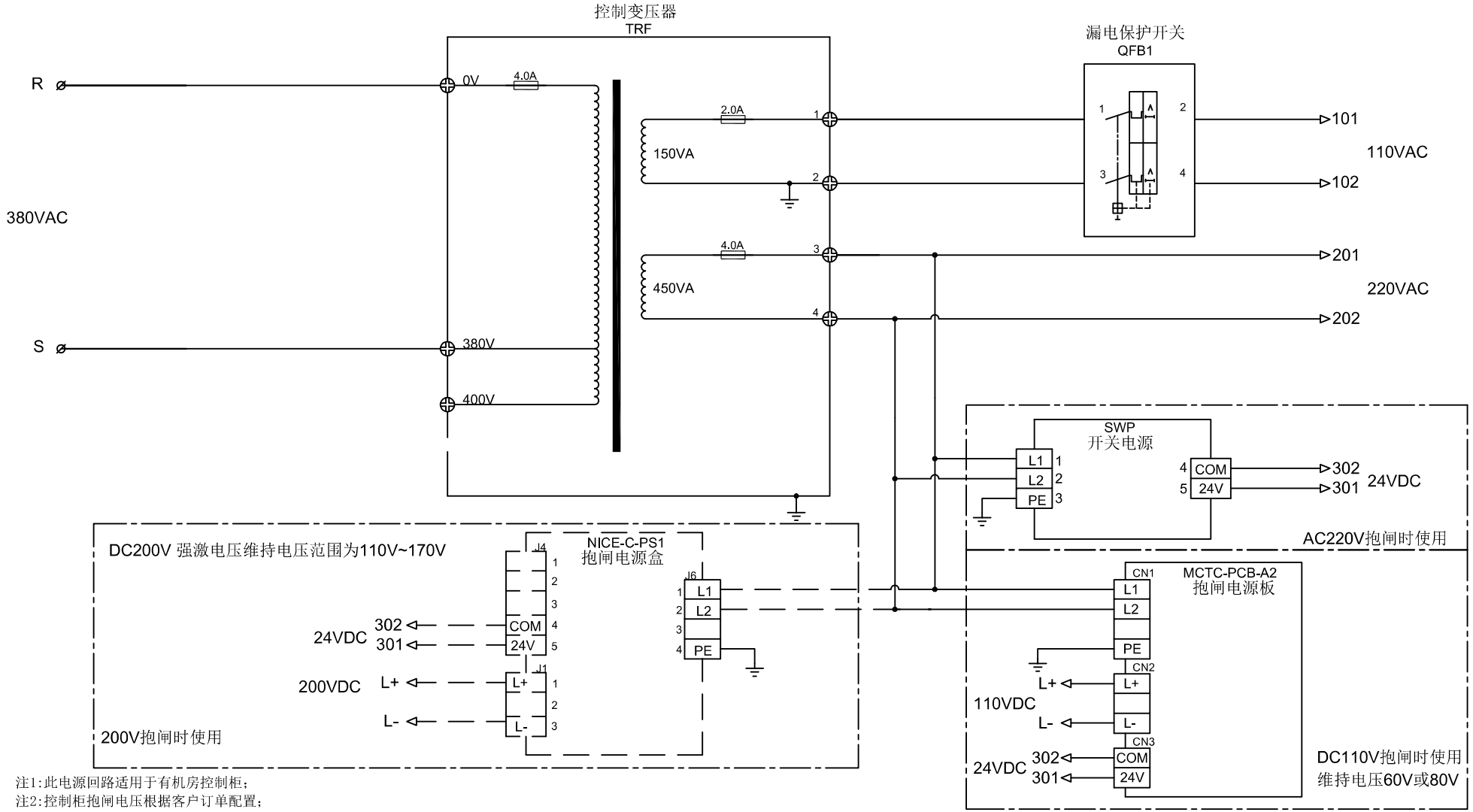

注1:此电源回路适用于有机房控制柜;
注2:控制柜抱闸电压根据客户订单配置;
注3:MCTC-PCB-A2抱闸电源板J3为on时不使用降压功能，J2无效；J3不进行任何短接时，执行J2所对应短接电压值的降压功能；当使用降压功能时，CN2输出DC110V过3s后输出J2所选择的降压值;
注4:NICE-C-PS1抱闸电源盒默认输出110VDC(盒内电源板上拨码开关的3在ON位置，其余1、2、4、5在OFF位置);抱闸电源为200VDC时将盒内电源板上拨码开关的1、2拨到ON位置时输出200VDC,其余拨码均在OFF位置;

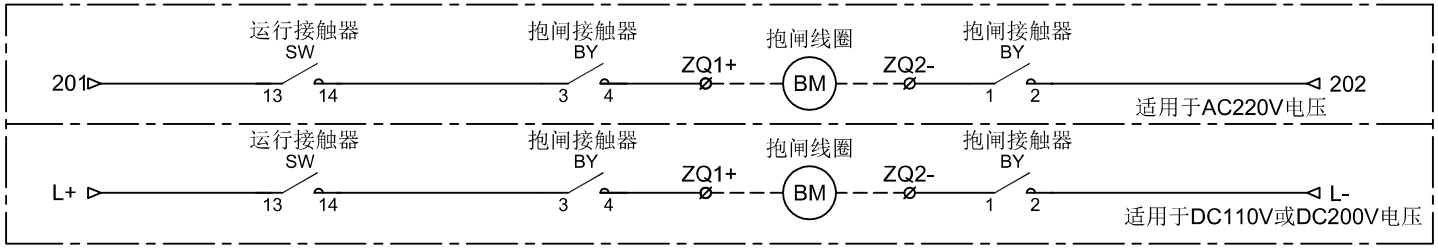

版本： A	拟制：	审核：	批准：		图号： KRTMU3000+	图纸名称： 有机房380V电源供电回路及抱闸回路图	下一页： P10	页码： P09
日期： 2017-06-21					编码：			

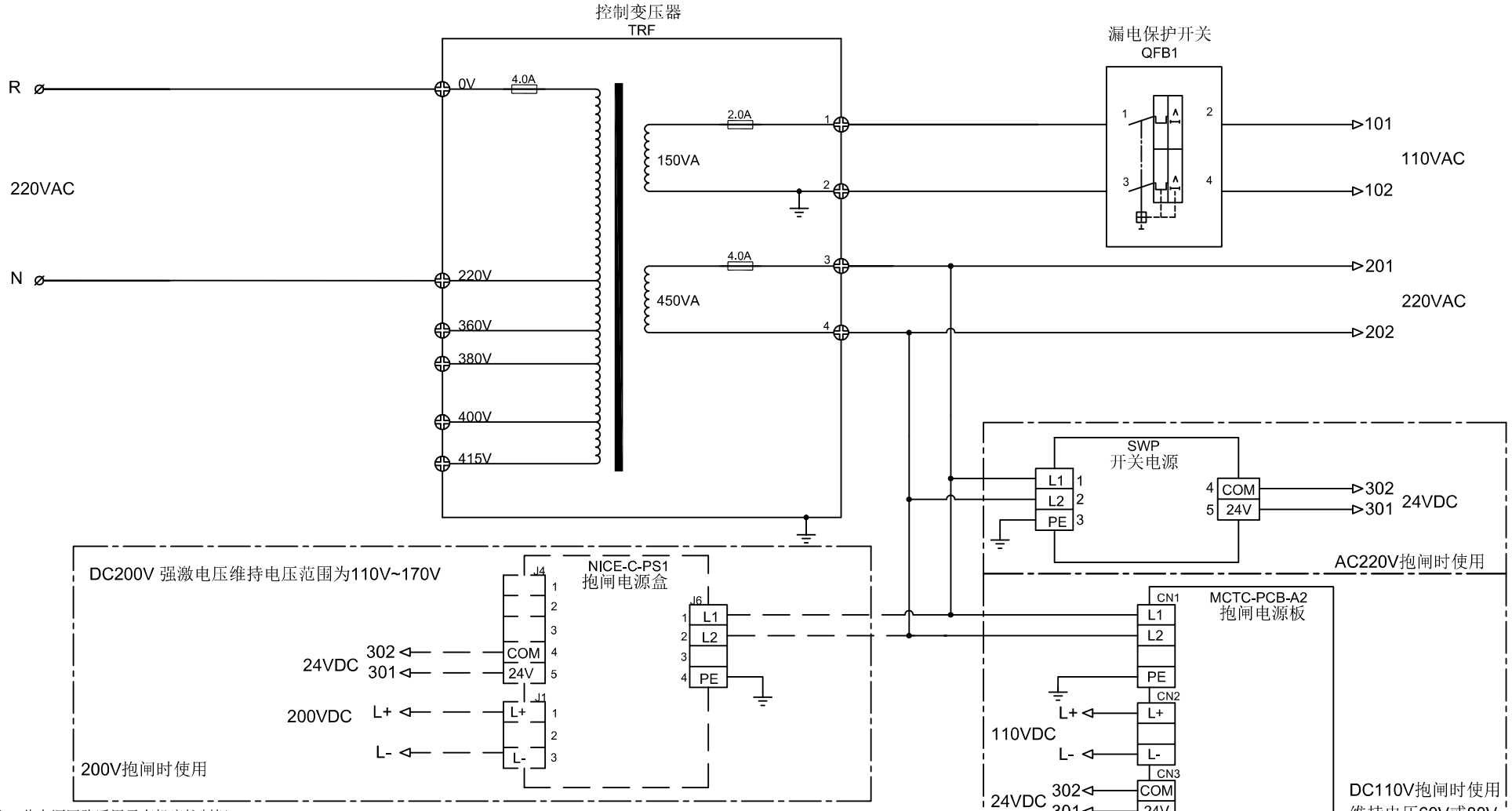

注1:此电源回路适用于有机房控制柜;
注2:控制柜抱闸电压根据客户订单配置;
注3:MCTC-PCB-A2抱闸电源板J3为on时不使用降压功能，J2无效；J3不进行任何短接时，执行J2所对应短接电压值的降压功能；当使用降压功能时，CN2输出DC110V过3s后输出J2所选择的降压值;
注4:NICE-C-PS1抱闸电源盒默认输出110VDC(盒内电源板上拨码开关的3在ON位置，其余1、2、4、5在OFF位置);抱闸电源为200VDC时将盒内电源板上拨码开关的1、2拨到ON位置时输出200VDC,其余拨码均在OFF位置;

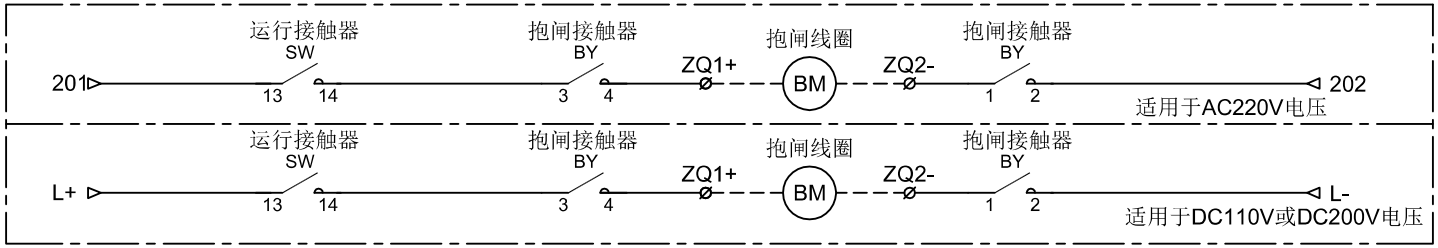

版本： A	拟制：	审核：	批准：		图号： KRTMU3000+	图纸名称： 有机房220V电源供电回路及抱闸回路图	下一页： P11	页码： P10
日期： 2017-06-21					编码：			

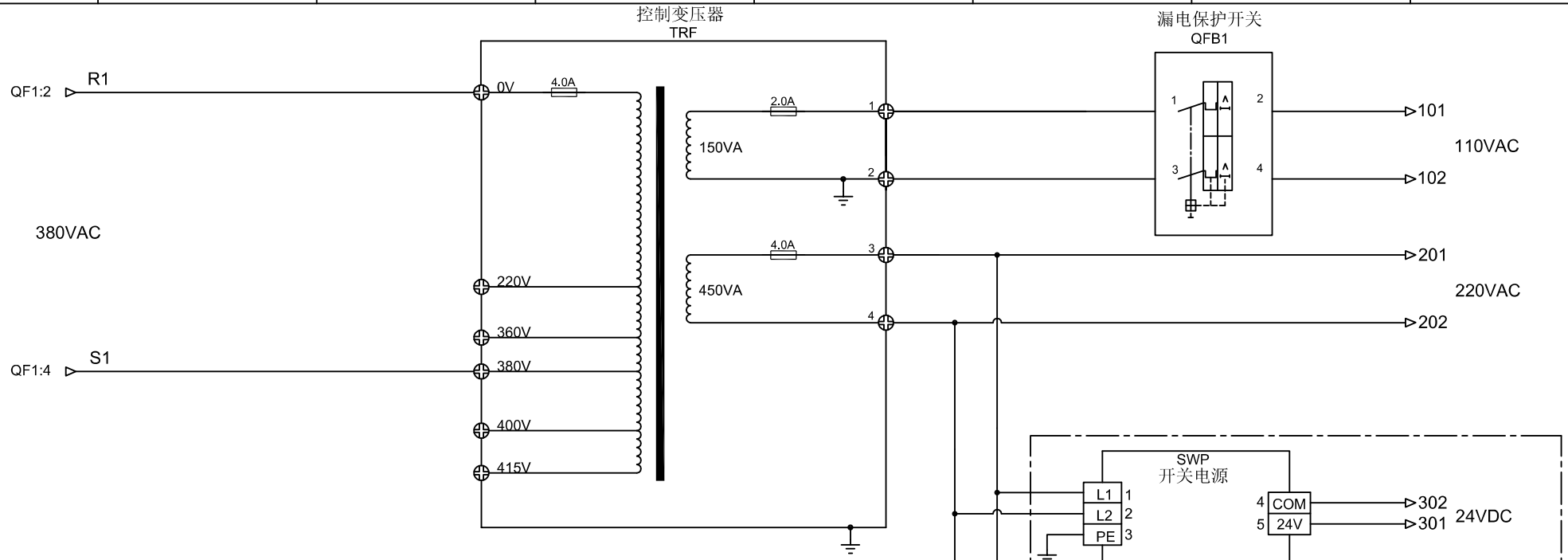

注1:此电源回路适用于无机房控制柜;
注2:控制柜抱闸电压根据客户订单配置;
注3:MCTC-PCB-A2抱闸电源板J3为on时不使用降压功能，J2无效；J3不进行任何短接时，执行J2所对应短接电压值的降压功能；当使用降压功能时，CN2输出DC110V过3s后输出J2所选择的降压值;
注4:NICE-C-PS1抱闸电源盒默认输出110VDC(盒内电源板上拨码开关的3在ON位置，其余1、2、4、5在OFF位置);抱闸电源为200VDC时将盒内电源板上拨码开关的1、2拨到ON位置时输出200VDC,其余拨码均在OFF位置;

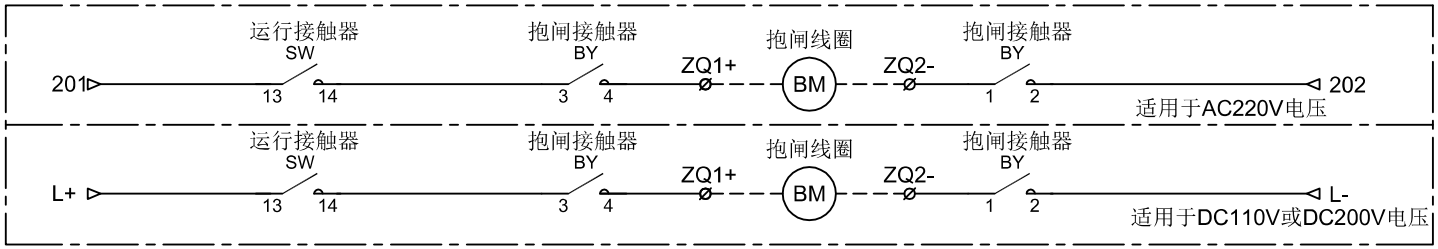

版本： A	拟制：	审核：	批准：		图号： KRTMU3000+	图纸名称： 无机房380V电源供电回路及抱闸回路图	下一页： P12	页码： P11
日期： 2017-06-21					编码：			

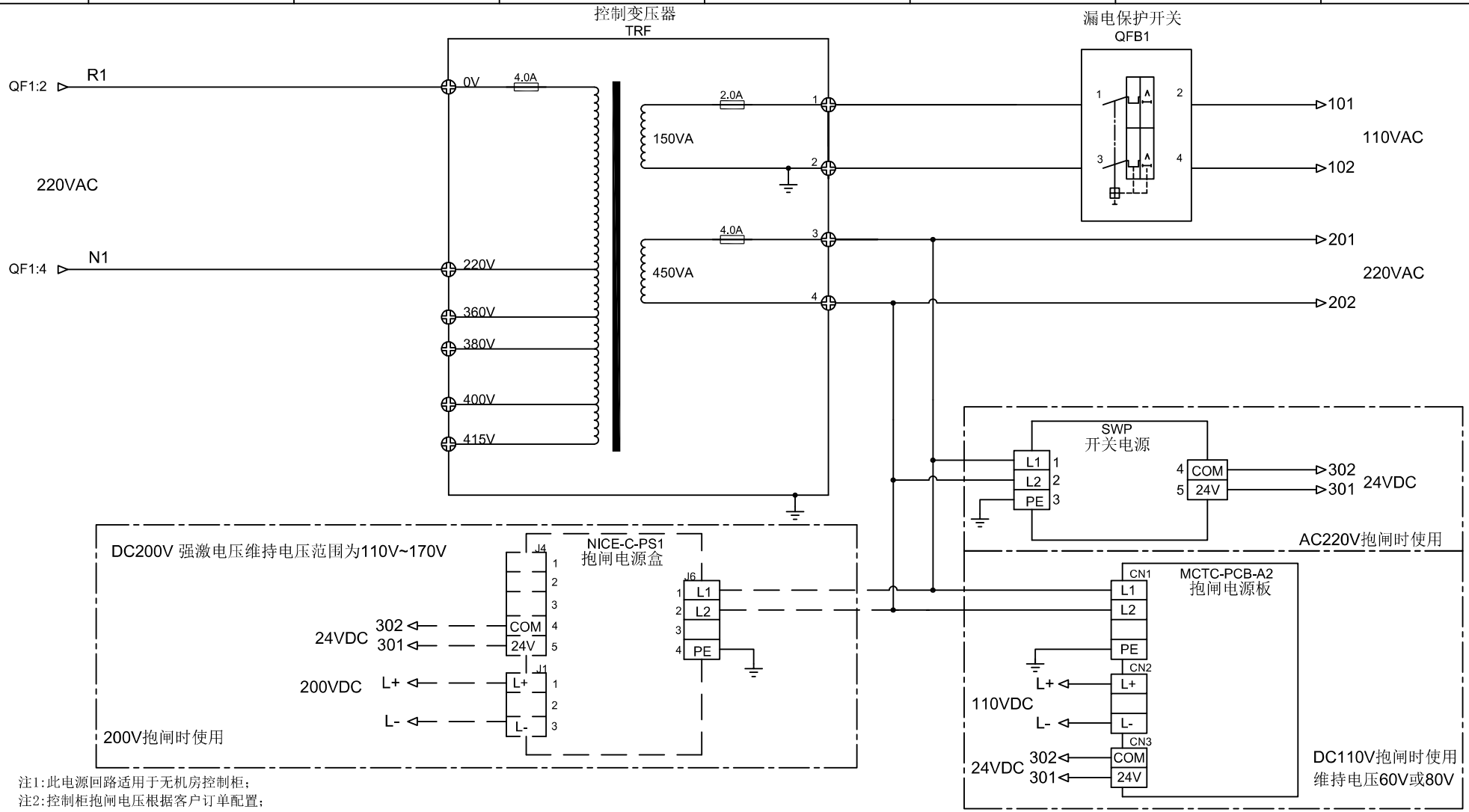

注1:此电源回路适用于无机房控制柜;
注2:控制柜抱闸电压根据客户订单配置;
注3:MCTC-PCB-A2抱闸电源板J3为on时不使用降压功能，J2无效；J3不进行任何短接时，执行J2所对应短接电压值的降压功能；当使用降压功能时，CN2输出DC110V过3s后输出J2所选择的降压值;
注4:NICE-C-PS1抱闸电源盒默认输出110VDC(盒内电源板上拨码开关的3在ON位置，其余1、2、4、5在OFF位置);抱闸电源为200VDC时将盒内电源板上拨码开关的1、2拨到ON位置时输出200VDC,其余拨码均在OFF位置;

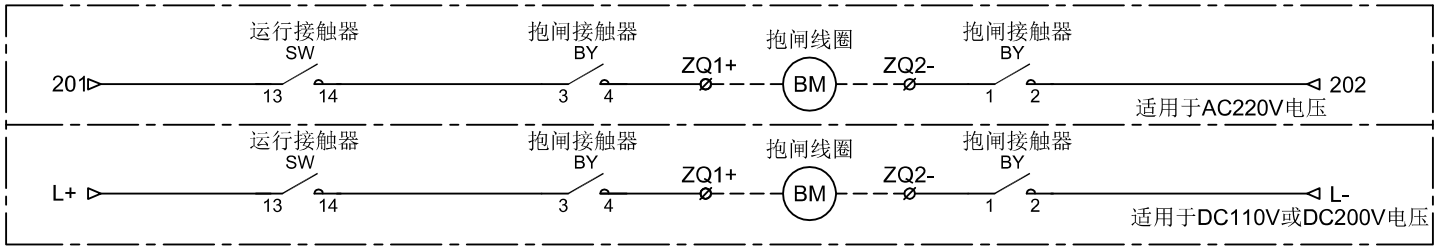

版本： A	拟制：	审核：	批准：		图号： KRTMU3000+	图纸名称： 无机房220V电源供电回路及抱闸回路图	下一页： P13	页码： P12
日期： 2017-06-21					编码：			

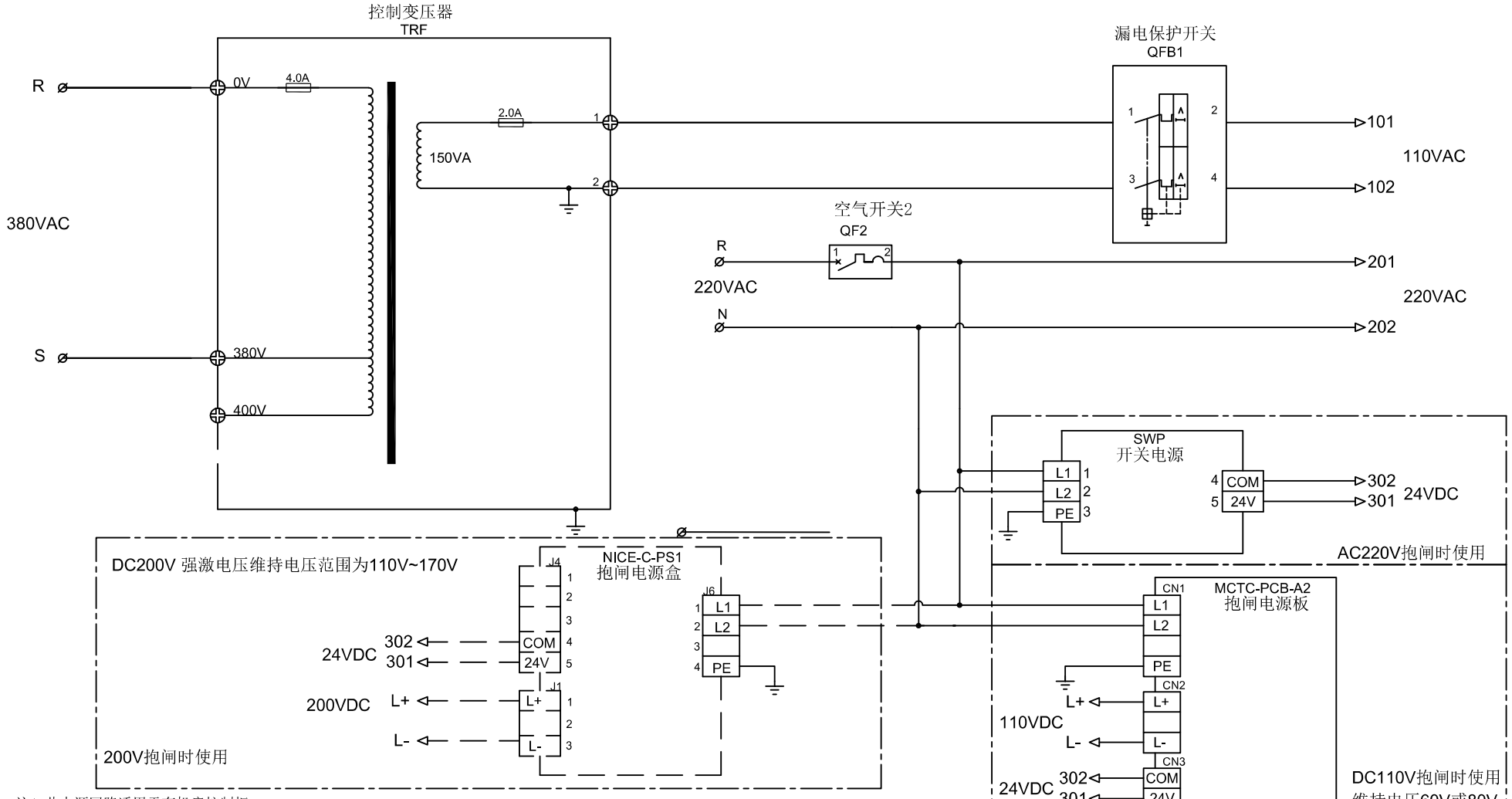

注1:此电源回路适用于有机房控制柜;
注2:控制柜抱闸电压根据客户订单配置;
注3:MCTC-PCB-A2抱闸电源板J3为on时不使用降压功能，J2无效；J3不进行任何短接时，执行J2所对应短接电压值的降压功能；当使用降压功能时，CN2输出DC110V过3s后输出J2所选择的降压值;
注4:NICE-C-PS1抱闸电源盒默认输出110VDC(盒内电源板上拨码开关的3在ON位置，其余1、2、4、5在OFF位置);抱闸电源为200VDC时将盒内电源板上拨码开关的1、2拨到ON位置时输出200VDC,其余拨码均在OFF位置;

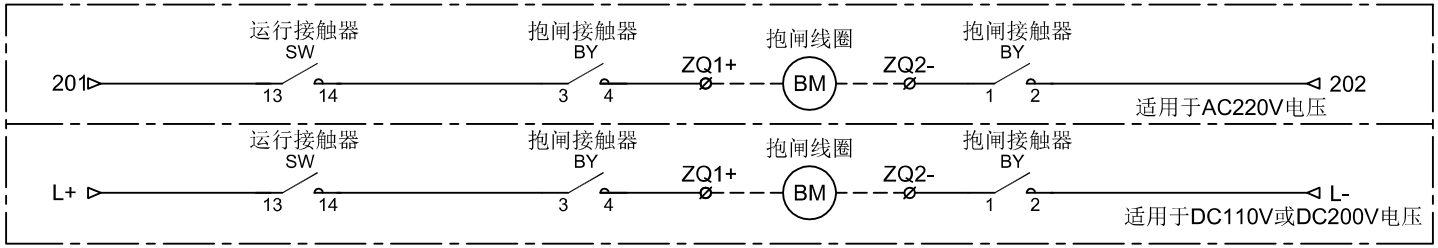

版本： A	拟制：	审核：	批准：		图号： KRTMU3000+	图纸名称：有机房380V电源有零线供电回路及抱闸回路图	下一页： P14	页码： P13
日期： 2017-06-21					编码：			

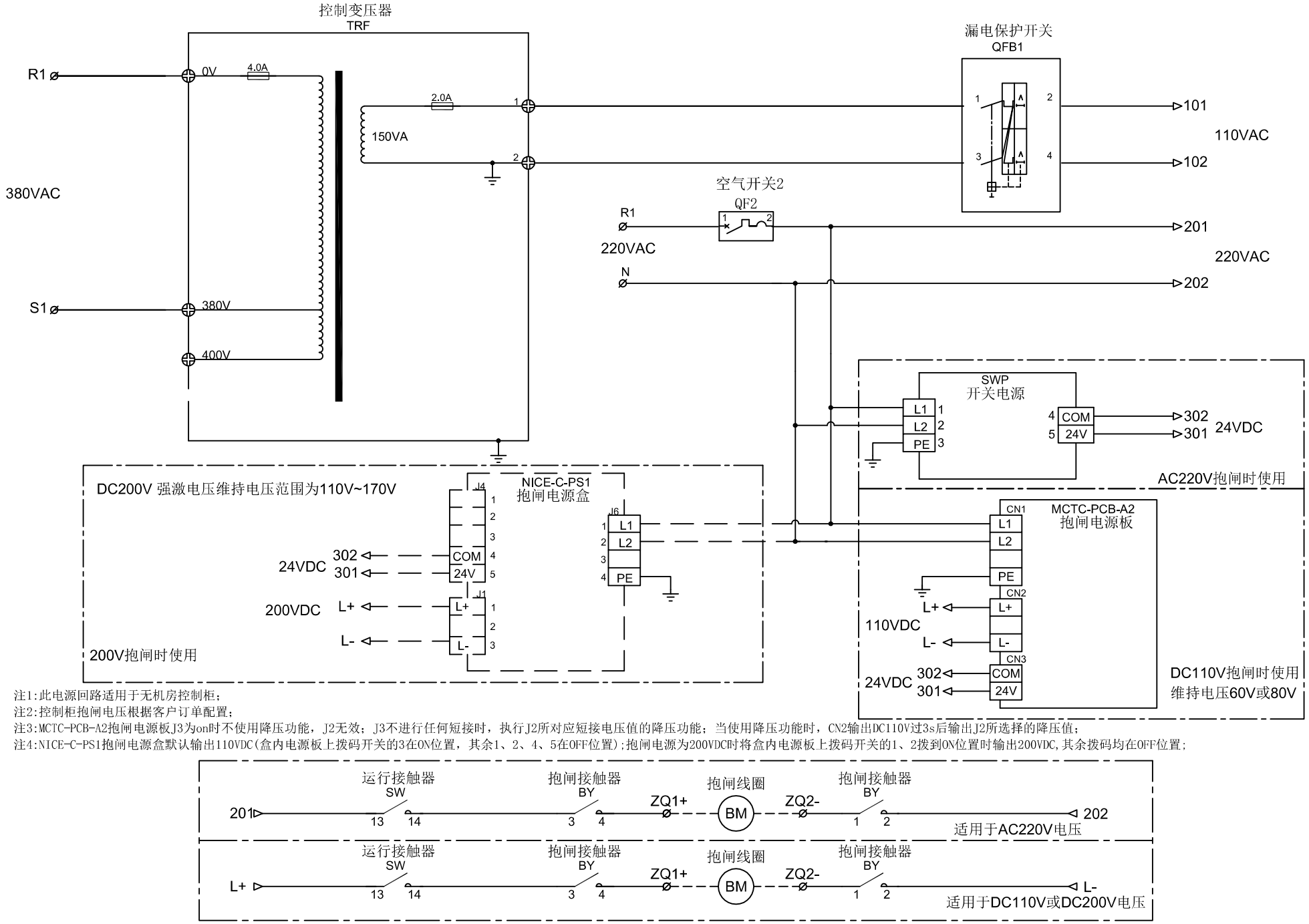

注1:此电源回路适用于无机房控制柜;
注2:控制柜抱闸电压根据客户订单配置;
注3:MCTC-PCB-A2抱闸电源板J3为on时不使用降压功能，J2无效；J3不进行任何短接时，执行J2所对应短接电压值的降压功能；当使用降压功能时，CN2输出DC110V过3s后输出J2所选择的降压值;
注4:NICE-C-PS1抱闸电源盒默认输出110VDC(盒内电源板上拨码开关的3在ON位置，其余1、2、4、5在OFF位置);抱闸电源为200VDC时将盒内电源板上拨码开关的1、2拨到ON位置时输出200VDC,其余拨码均在OFF位置;

版本： A	拟制：	审核：	批准：		图号： KRTMU3000+	图纸名称： 无机房380V电源有零线供电回路及抱闸回路图	下一页： P15	页码： P14
日期： 2017-06-21					编码：			

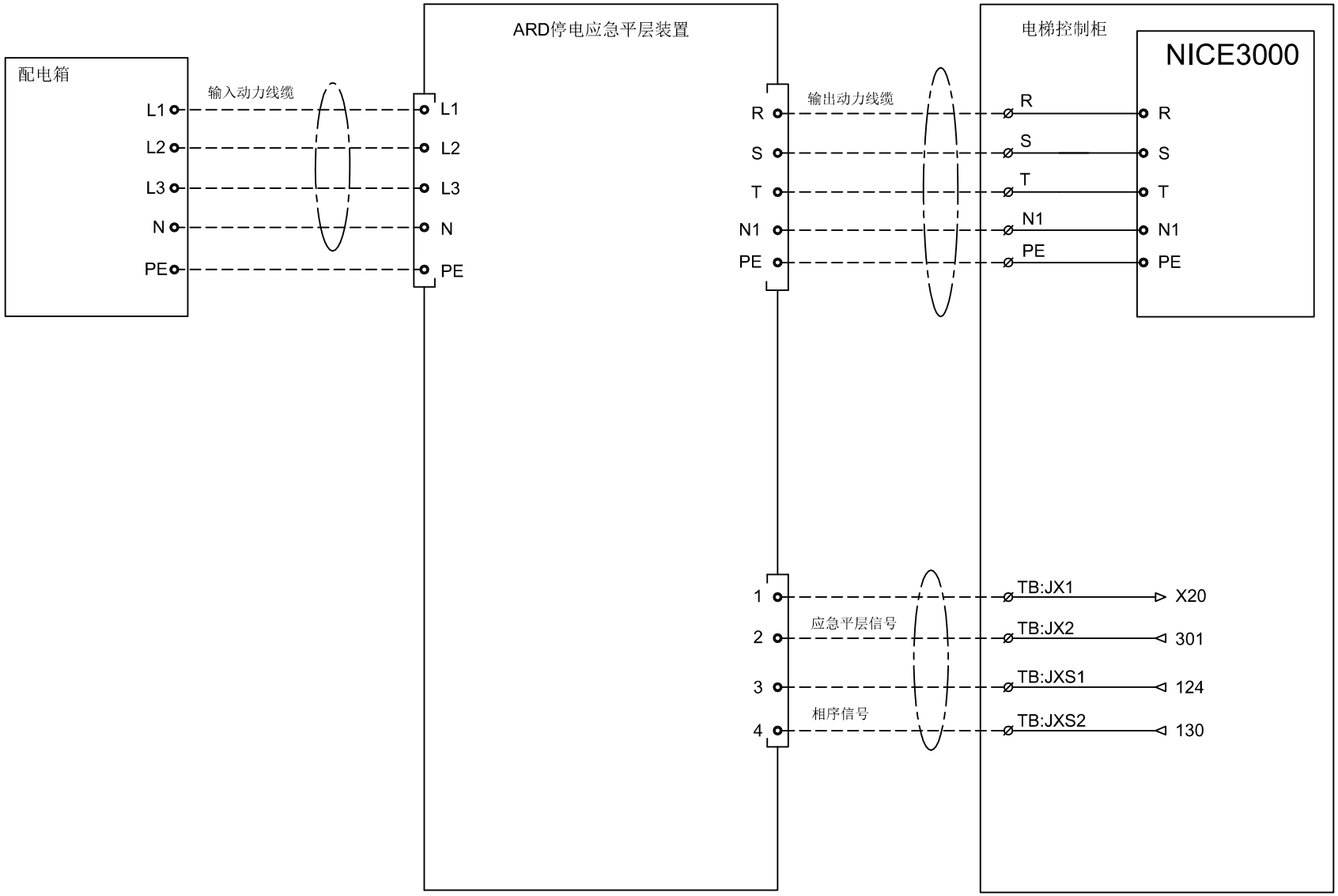

注1：此电源回路适用于配置ARD应急平层装置的控制柜；
注2：当停电应急时，ARD停电应急平层装置输出R,S两相380V应急电源,向控制柜内变频器和变压器TRF供电。

版本： A	拟制：	审核：	批准：		图号： KRTMU3000+	图纸名称：	下一页：	页码：
日期： 2017-06-21					编码：	ARD应急平层装置(380V)回路图	P16	P15

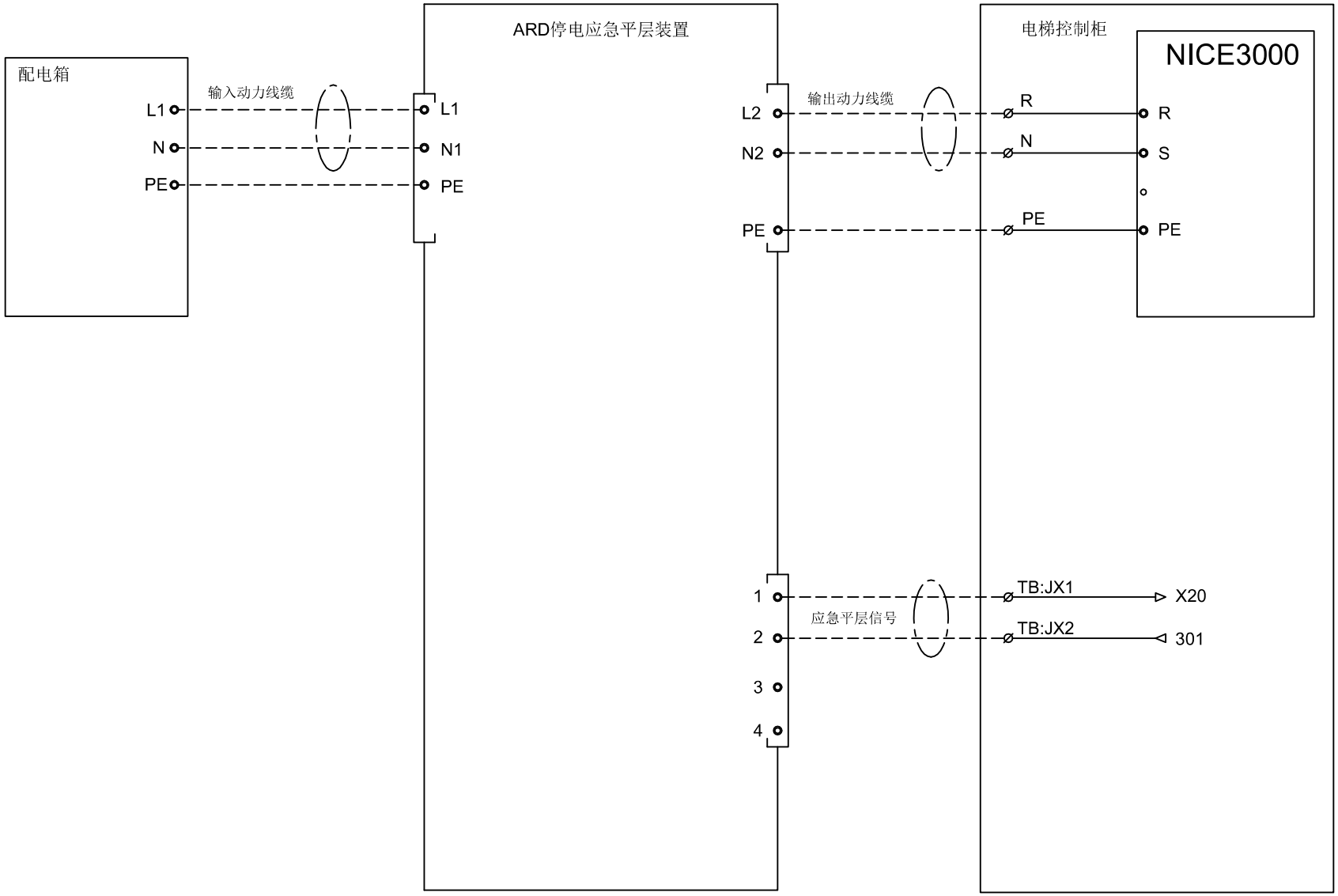

注1：此电源回路适用于配置ARD应急平层装置的控制柜；
注2：当停电应急时，ARD停电应急平层装置输出L2,N2单相220V应急电源，
向控制柜内变频器和变压器TRF供电。

版本： A	拟制：	审核：	批准：		图号： KRTMU3000+	图纸名称：	下一页：	页码：
日期： 2017-06-21					编码：	ARD应急平层装置(220V)回路图	P17	P16

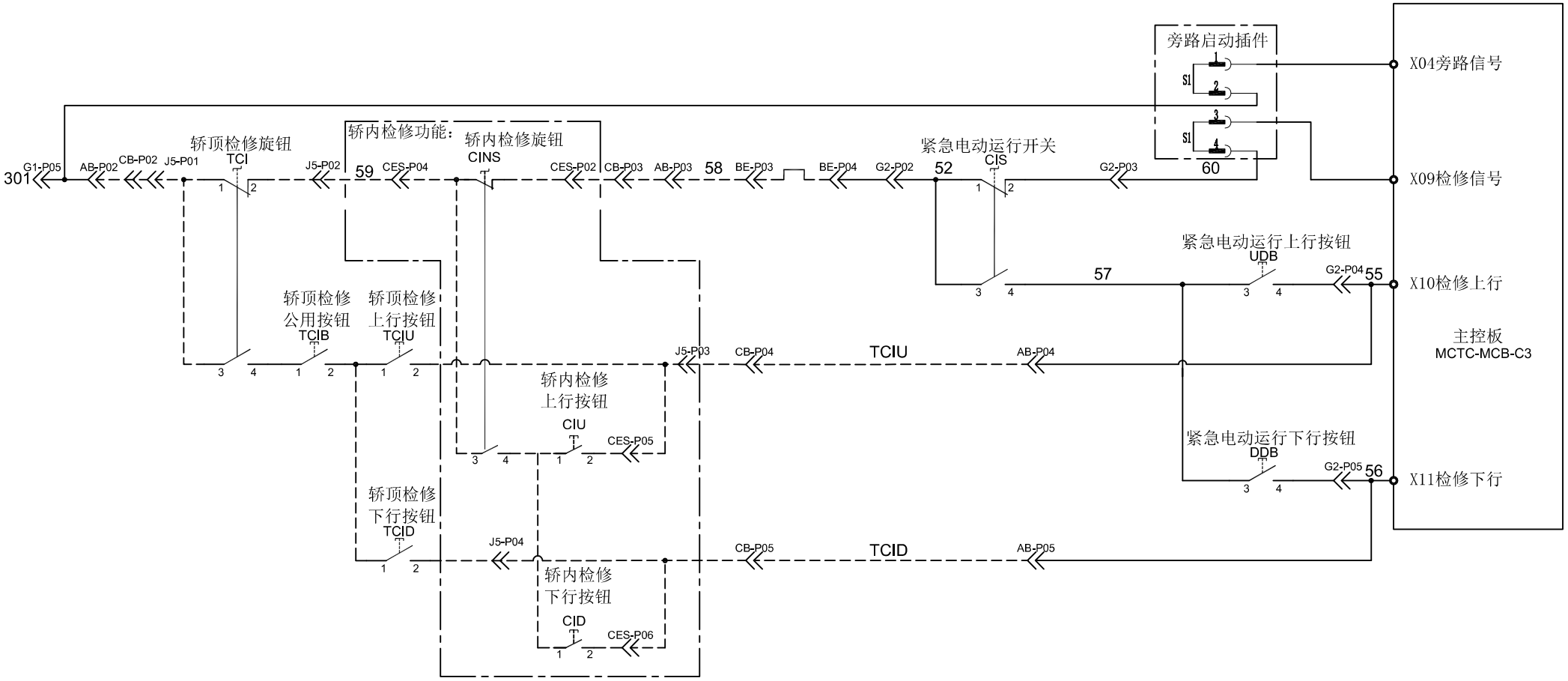

版本： A	拟制：	审核：	批准：		图号： KRTMU3000+	图纸名称： 检修回路图	下一页： P18	页码： P17
日期： 2017-06-21					编码：			

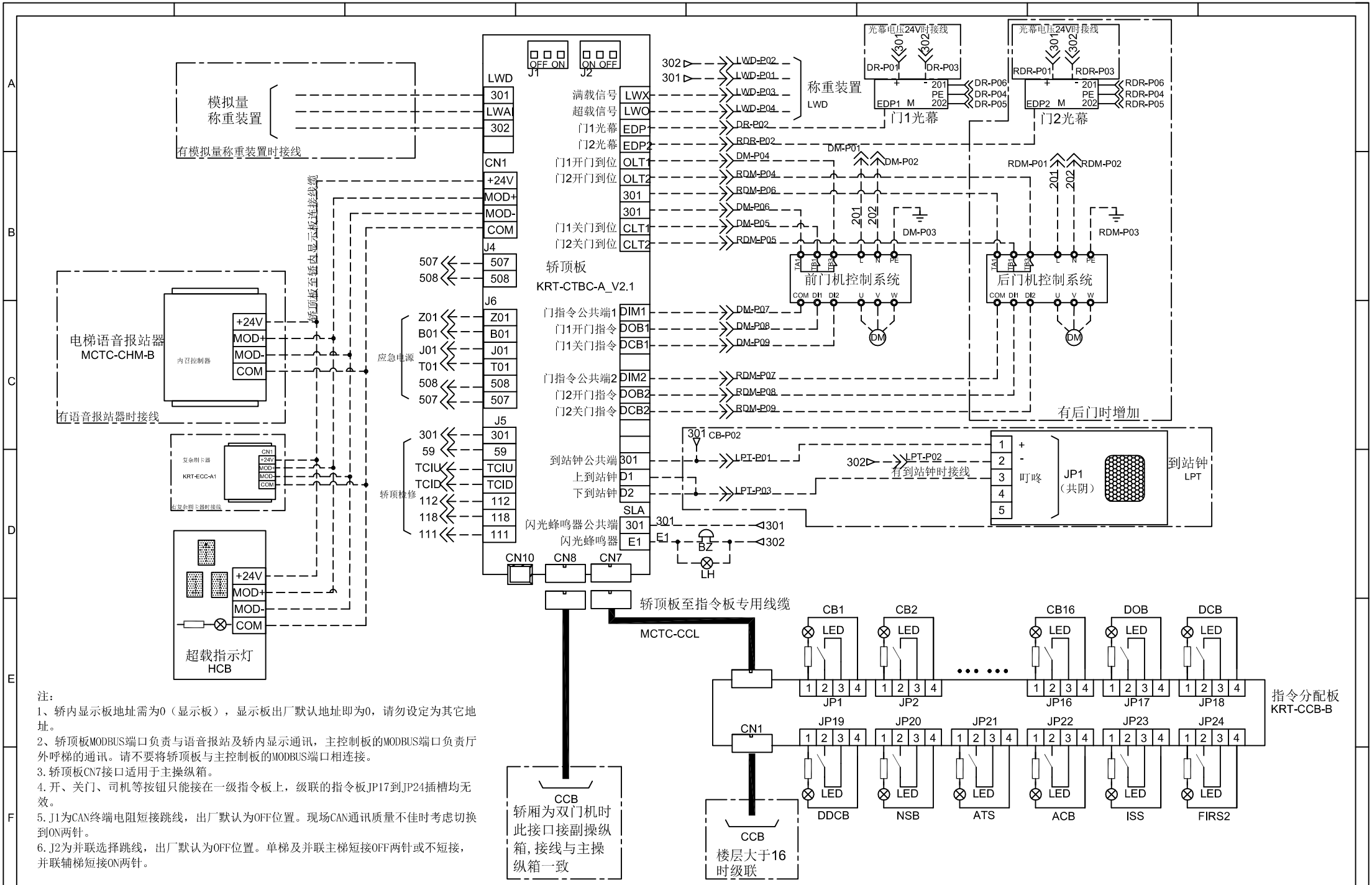

注：

1、轿内显示板地址需为0（显示板），显示板出厂默认地址即为0，请勿设定为其它地址。

2、轿顶板MODBUS端口负责与语音报站及轿内显示通讯，主控制板的MODBUS端口负责厅外呼梯的通讯。请不要将轿顶板与主控制板的MODBUS端口相连接。

3.轿顶板CN7接口适用于主操纵箱。

4.开、关门、司机等按钮只能接在一级指令板上，级联的指令板JP17到JP24插槽均无效。

5.J1为CAN终端电阻短接跳线，出厂默认为OFF位置。现场CAN通讯质量不佳时考虑切换到ON两针。

6.J2为并联选择跳线，出厂默认为OFF位置。单梯及并联主梯短接OFF两针或不短接，并联辅梯短接ON两针。

版本： A	拟制：	审核：	批准：		图号： KRTMU3000+	图纸名称： 轿顶控制回路图和复杂刷卡	下一页： P19A	页码： P18
日期： 2017-06-21					编码：			

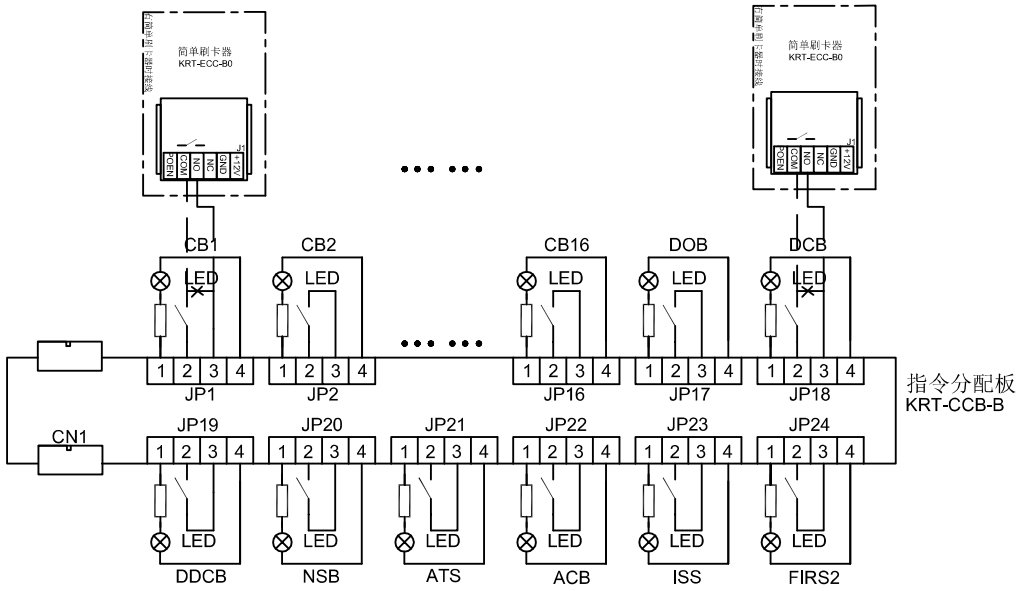

版本： A	拟制：	审核：	批准：		图号： KRTMU3000+	图纸名称： 刷卡装置图	下一页： P19	页码： P19A
日期： 2017-06-21					编码：			

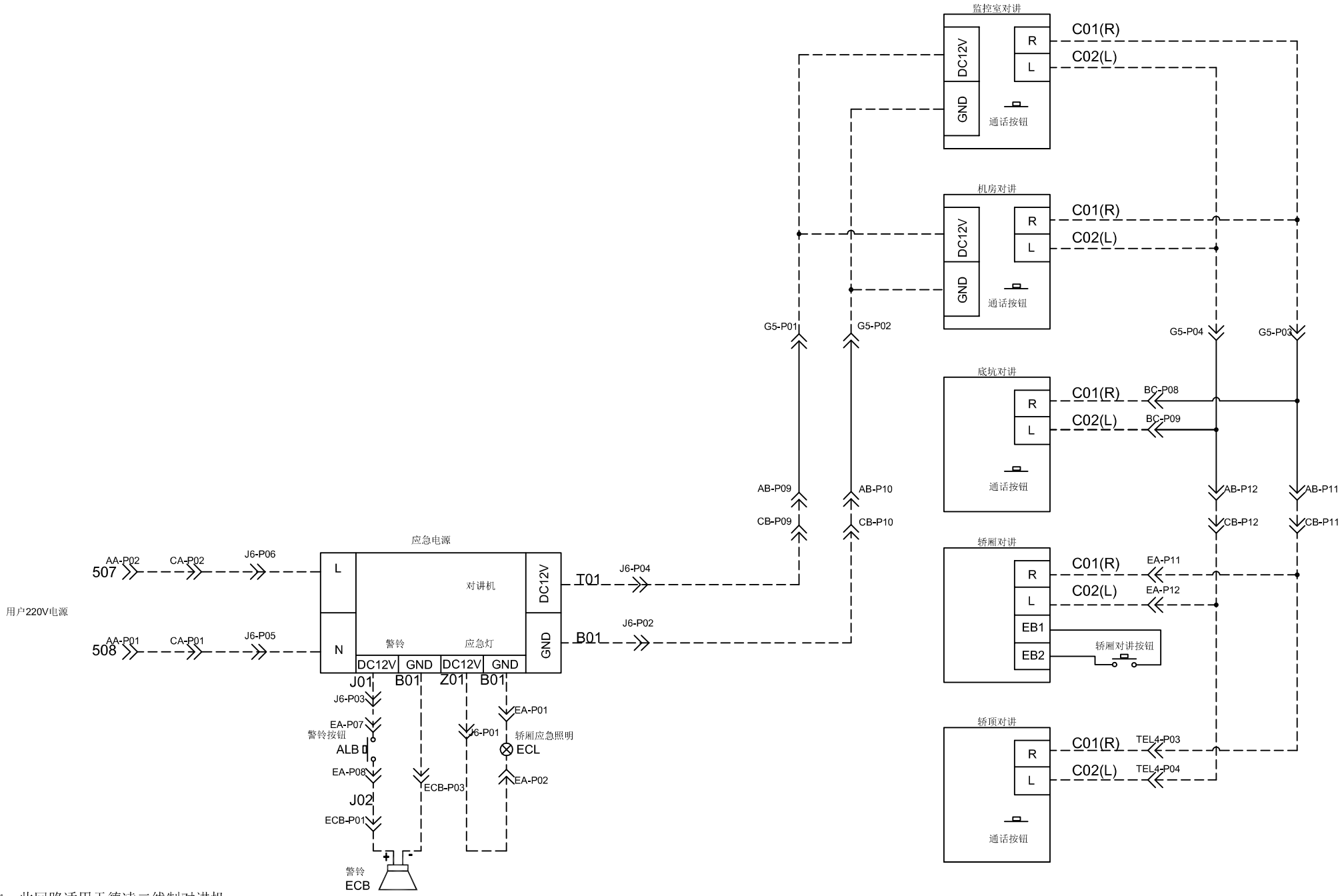

注：此回路适用于德凌二线制对讲机

版本： A	拟制：	审核：	批准：		图号： KRTMU3000+	图纸名称： 对讲，警铃，应急灯1	下一页： P20	页码： P19
日期： 2017-06-21					编码：			

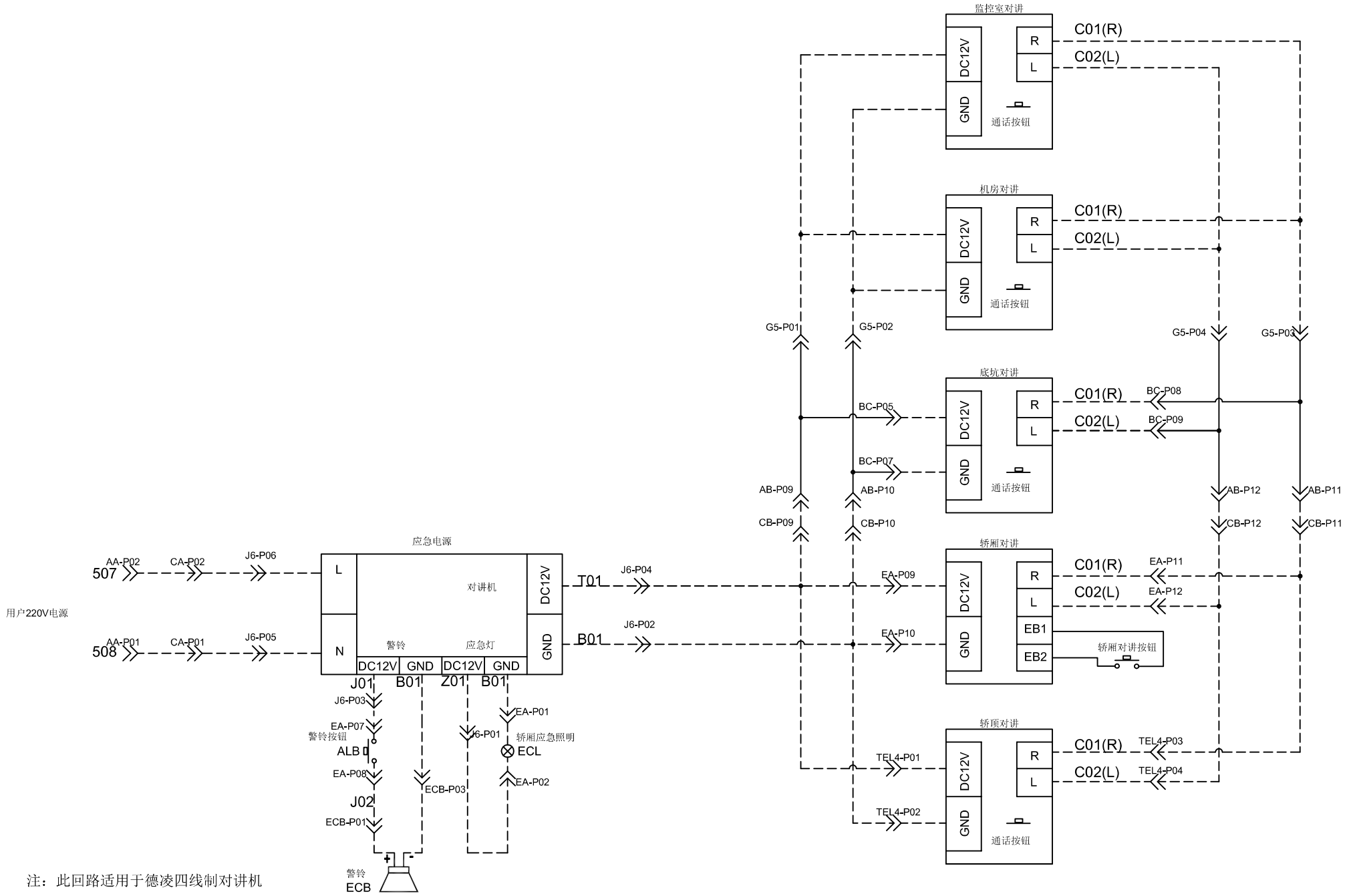

注：此回路适用于德凌四线制对讲机

版本： A	拟制：	审核：	批准：		图号： KRTMU3000+	图纸名称： 对讲，警铃，应急灯2	下一页： P21	页码： P20
日期： 2017-06-21					编码：			

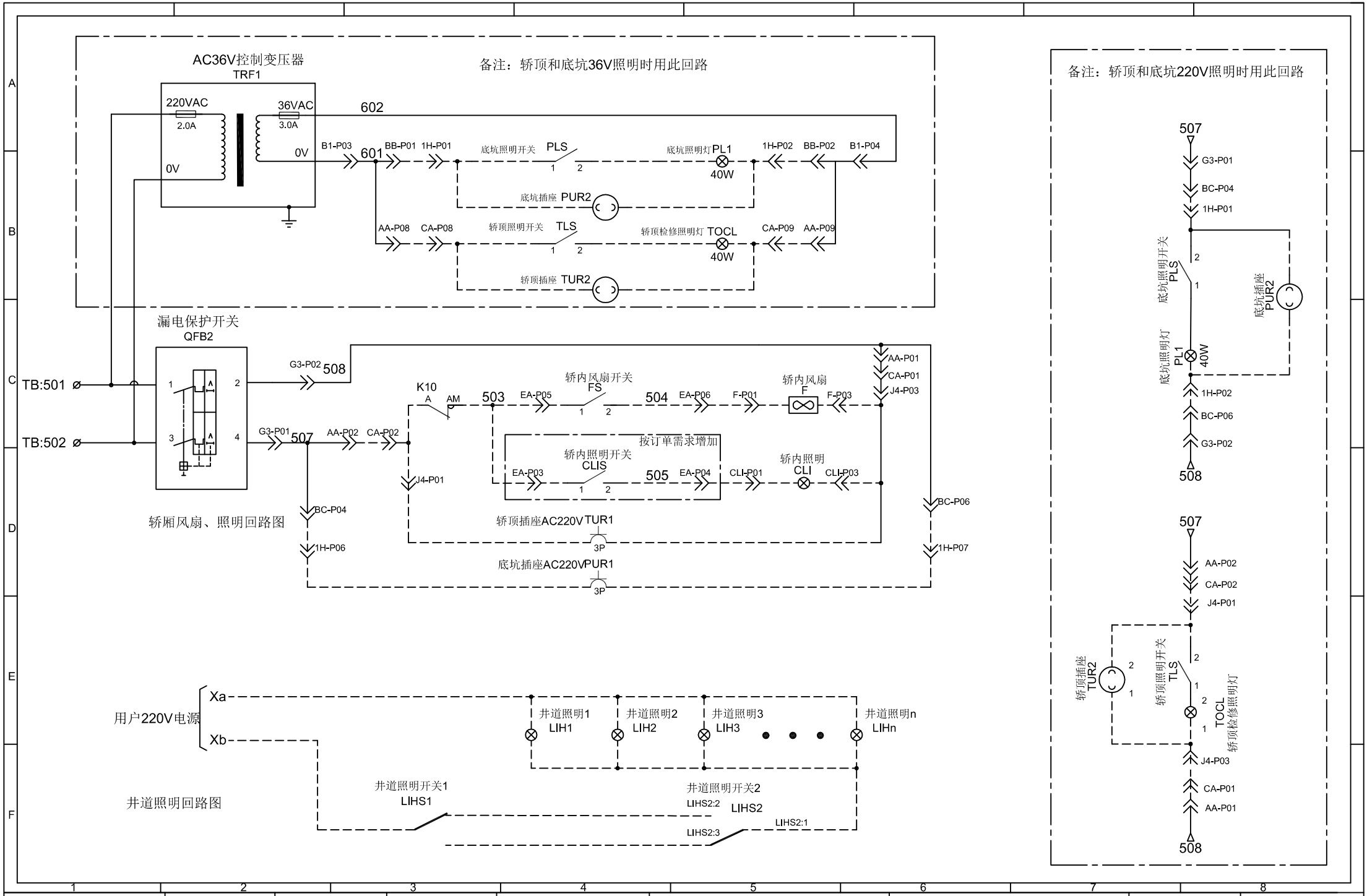

版本： A	拟制：	审核：	批准：		图号： KRTMU3000+	图纸名称： 有机房照明回路图	下一页： P22	页码： P21
日期： 2017-06-21					编码：			

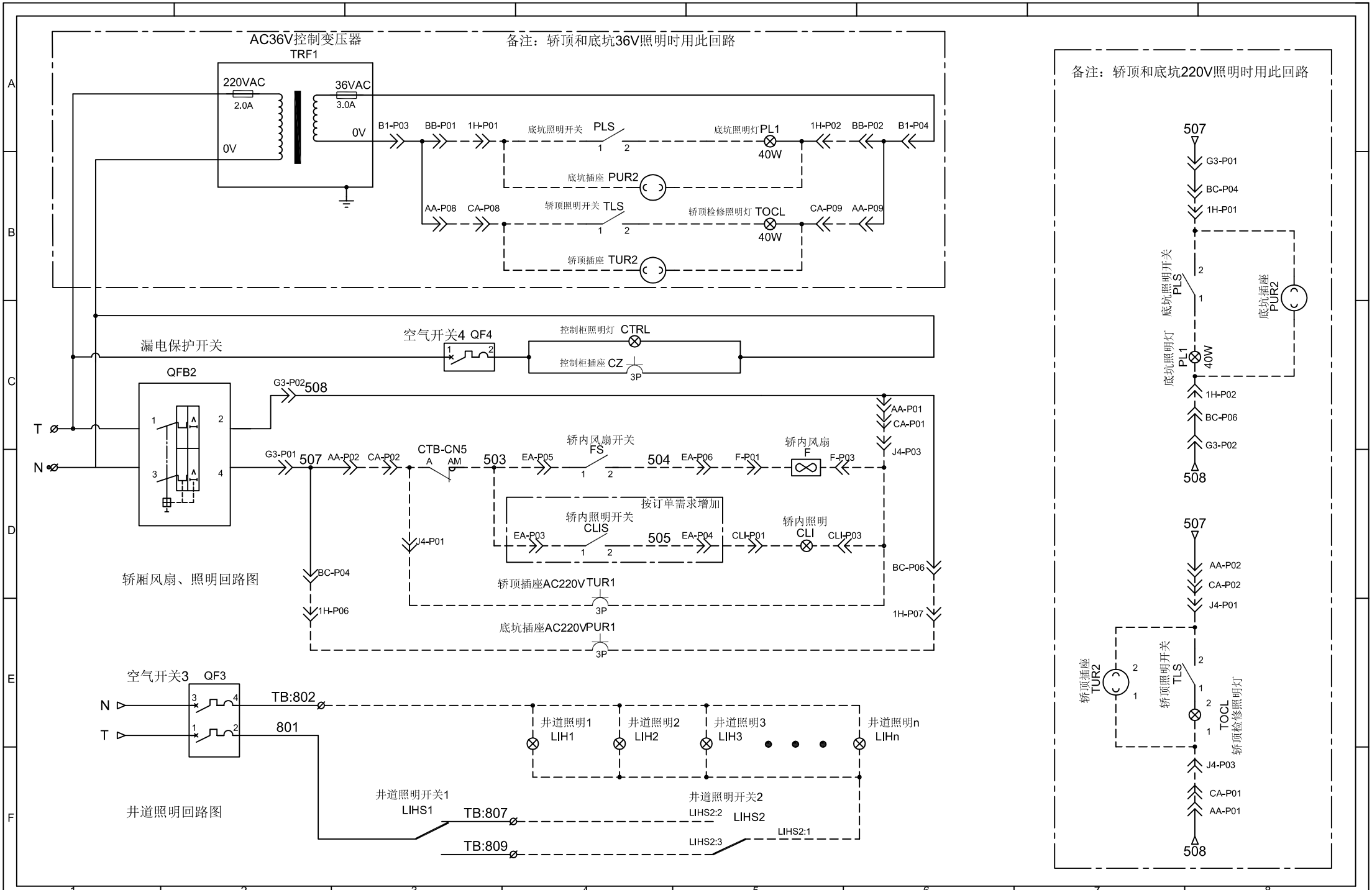

版本： A	拟制：	审核：	批准：		图号： KRTMU3000+	图纸名称：	下一页：	页码：
日期： 2017-06-21					编码：	无机房照明回路图	P23	P22

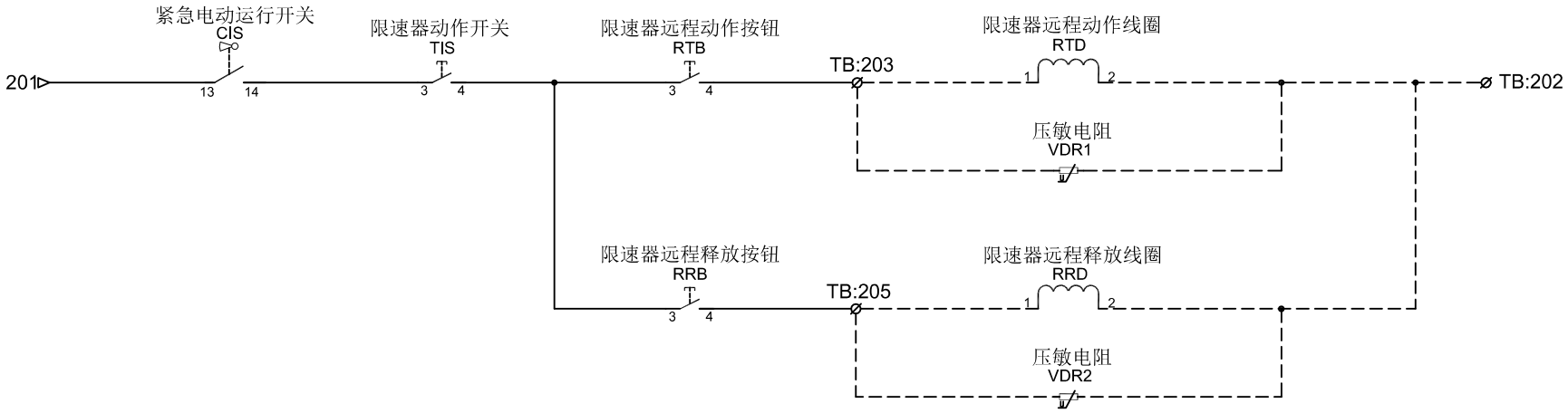

方案一：限速器线圈电压AC220V时

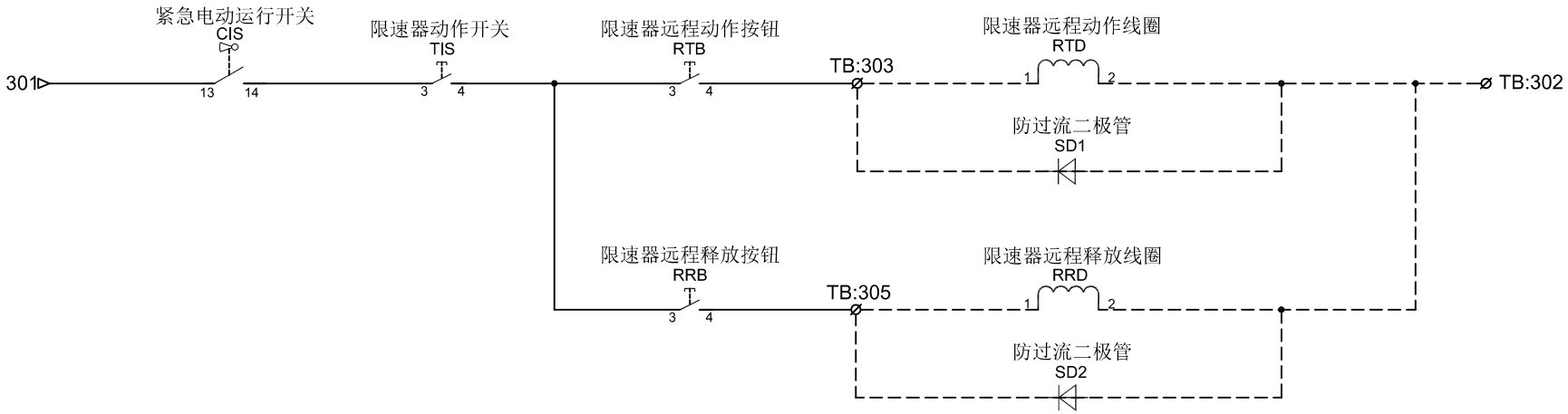

方案二：限速器线圈电压DC24V时

注1:此回路适用于无机房控制柜;

版本： A	拟制：	审核：	批准：		图号： KRTMU3000+	图纸名称： 无机房限速器电动操作回路图	下一页： P23A	页码： P23
日期： 2017-06-21					编码：			

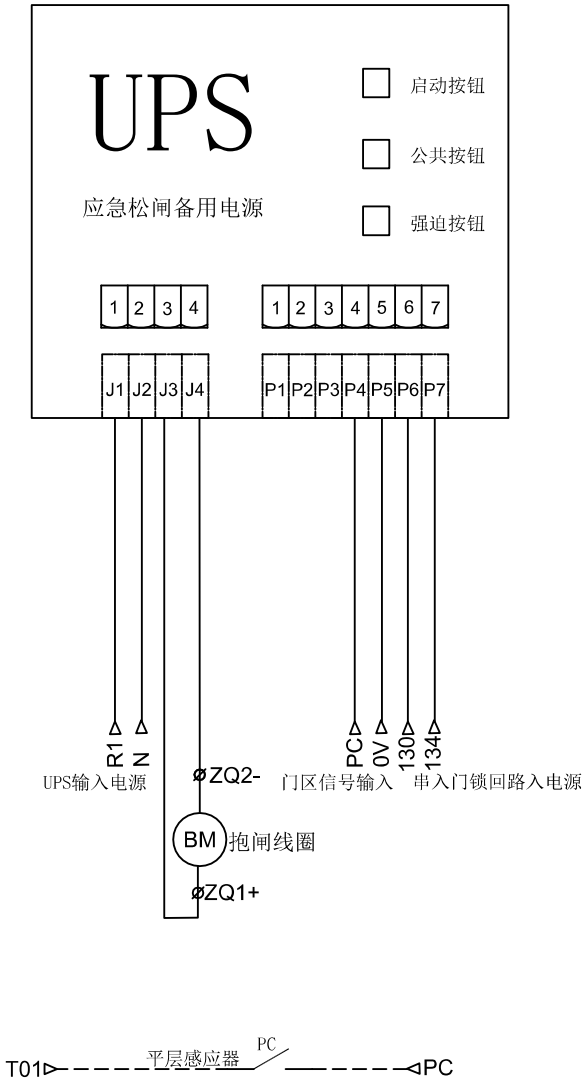

注1:此回路适用于无机房控制柜;

版本： A	拟制：	审核：	批准：		图号： KRTMU3000+	图纸名称： 无机房电动松闸回路图	下一页： P24	页码： P23A
日期： 2017-06-21					编码：			

适用于A梯与B梯同侧的并联

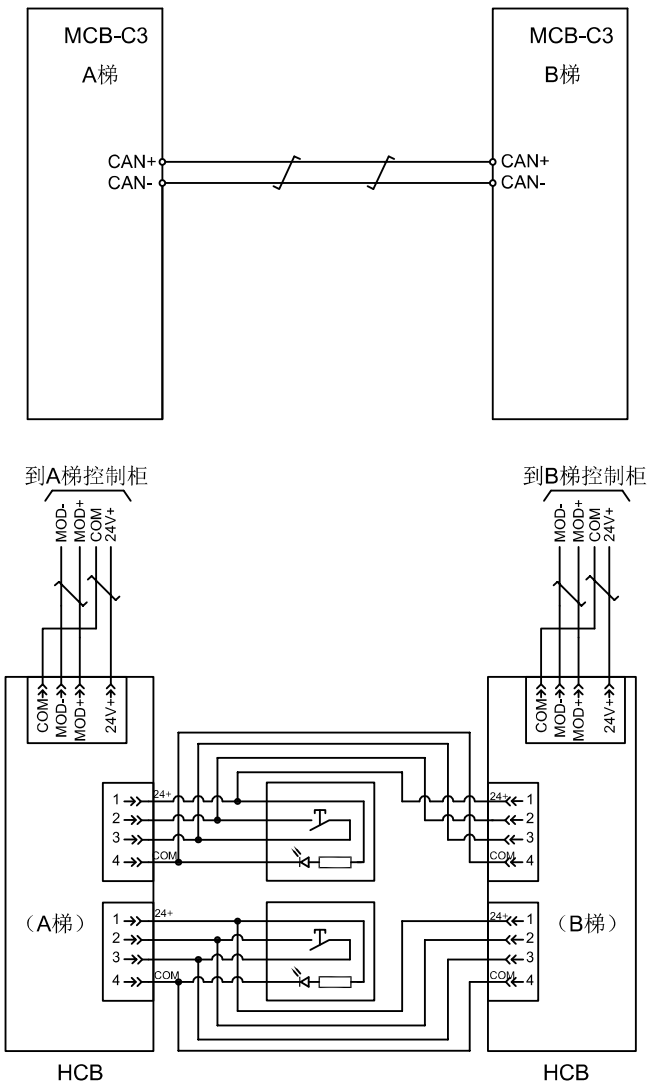

适用于A梯与B梯异侧的并联

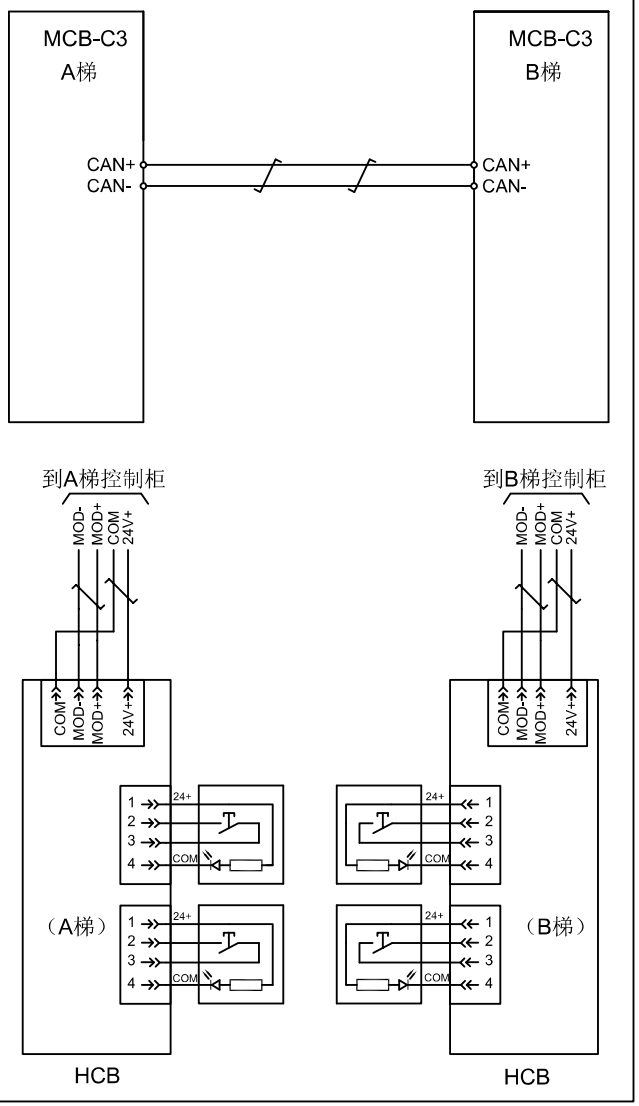

注：外召板地址设定，要根据物理地址设定。

版本： A	拟制：	审核：	批准：		图号： KRTMU3000+	图纸名称： 并联回路图	下一页： P25	页码： P24
日期： 2017-06-21					编码：			

KRT-CTBC-A_V2.1

随行电缆接插件

CA

202	507	508
201	✕	PE
✕	✕	130
FL1	FL2	113
101	131A	118

CB

58	301	302
DZU	TCID	TCIU
T01	SGC1	DZD
C02	C01	B01

CC

SGC2	301	302
PE	CAN+	CAN-

CD

134	PE	133

EA 操 纵 箱

503	Z01	B01
504	503	505
T01	J02	J01
C02	C01	B01

J4 轿顶照明

1	2	3
507	PE	508

CN1 轿内显示

1	2	3	4
301	MOD+	MOD-	302

J6 应急电源

1	2	3	4	5	6
Z01	B01	J01	T01	508	507

J5 轿顶检修

1	2	3	4	5	6	7
301	59	TCIU	TCID	112	118	111

轿顶接线箱电缆接插件

CLI 轿内照明

508	PE	505

DM 前门门机

PE	202	201
301	CLT1	OLT1
DCB1	DOB1	DIM1

DR 前门光幕

302	EDP1	301
201	202	PE

DZ 门区

DZU	302	301
FL2	FL1	DZD

ECB 警铃

B01		J02

F 风扇

508	PE	504

轿顶接线箱电缆接插件

GS 轿门锁

131A	PE	130

LPT 到站钟

D1/D2	302	301

LWD 称重开关

LWX	302	301
LWAI	302	LWO

RTES 后门急停开关

111		101

SOS 安全钳

113	PE	112

TEL4 轿顶对讲机

C01	B01	T01
		C02

SLA 声光报警

E1	PE	301

后门电缆接插件

RDM 后门门机

PE	202	201
301	CLT2	OLT2
DCB2	DOB2	DIM2

RDR 后门光幕

302	EDP2	301
201	202	PE

RGS 后门门锁

134	PE	133

有贯通门时增加

辅门锁电缆接插件

AUX

SGC2	PE	SGC1

异步机时增加

CES 轿内检修

110	58	101
TCID	TCIU	59

备注:
1.当配置轿内检修时， 随行电缆对应接线。
2.当不配置轿内检修时，CES插件需短接处理，短接方法为：CES-P01与CES-P03短接，CES-P02与CES-P04短接。

插针排列方式示意图

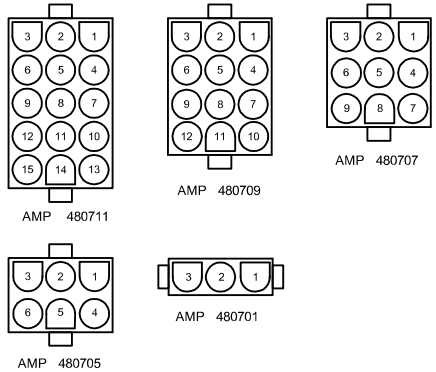

版本： A	拟制：	审核：	批准：		图号： KRTMU3000+	图纸名称： 轿顶箱插件表	下一页： P26
日期： 2017-06-21					编码：		页码： P25

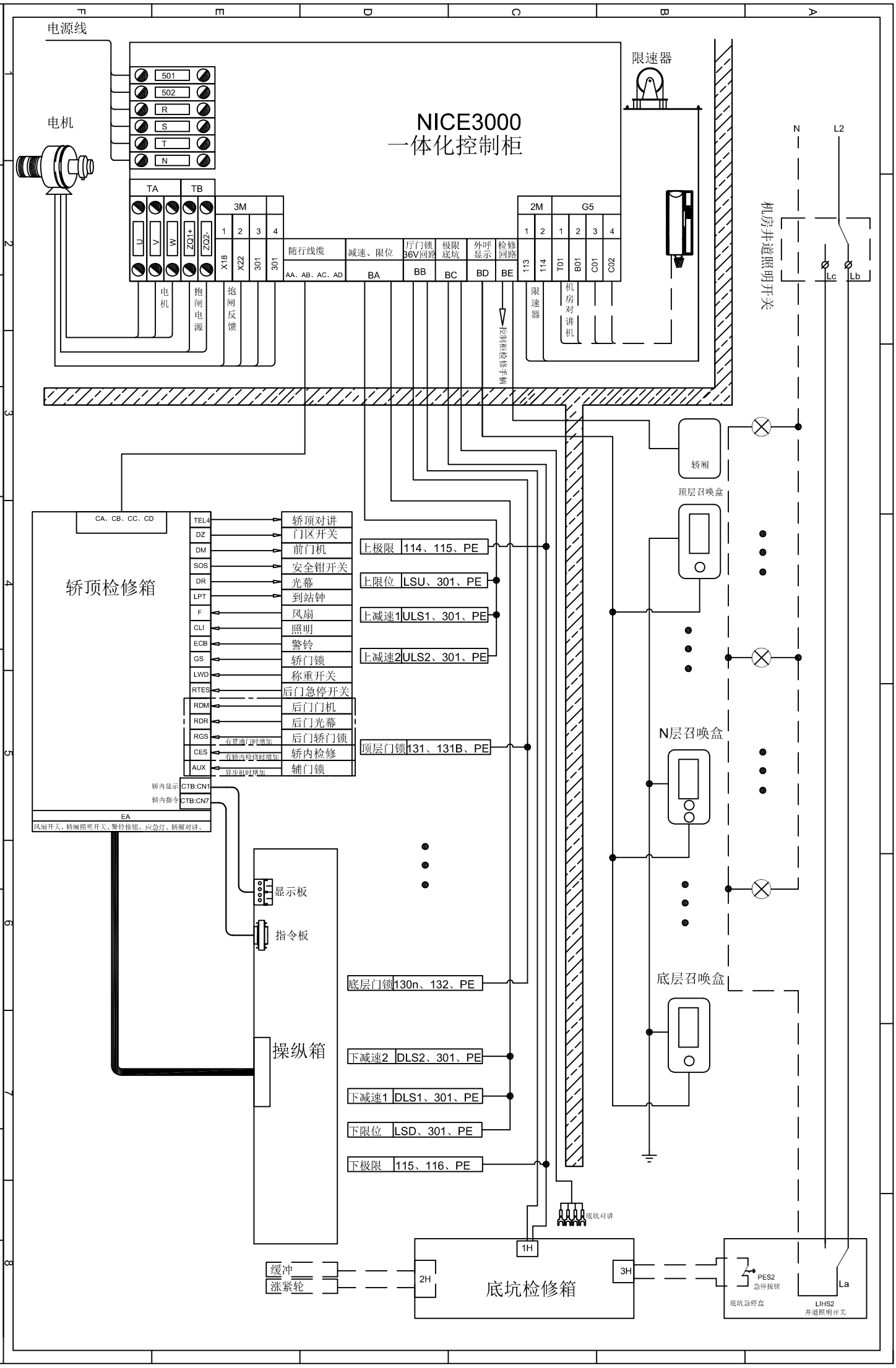

版本:	A
日期:	2017-06-21
拟制:	
审核:	
批准:	
图号:	KRTMU3000+
编码:	
图纸名称:	线缆接线总装图
下一页:	P27
页码:	P26

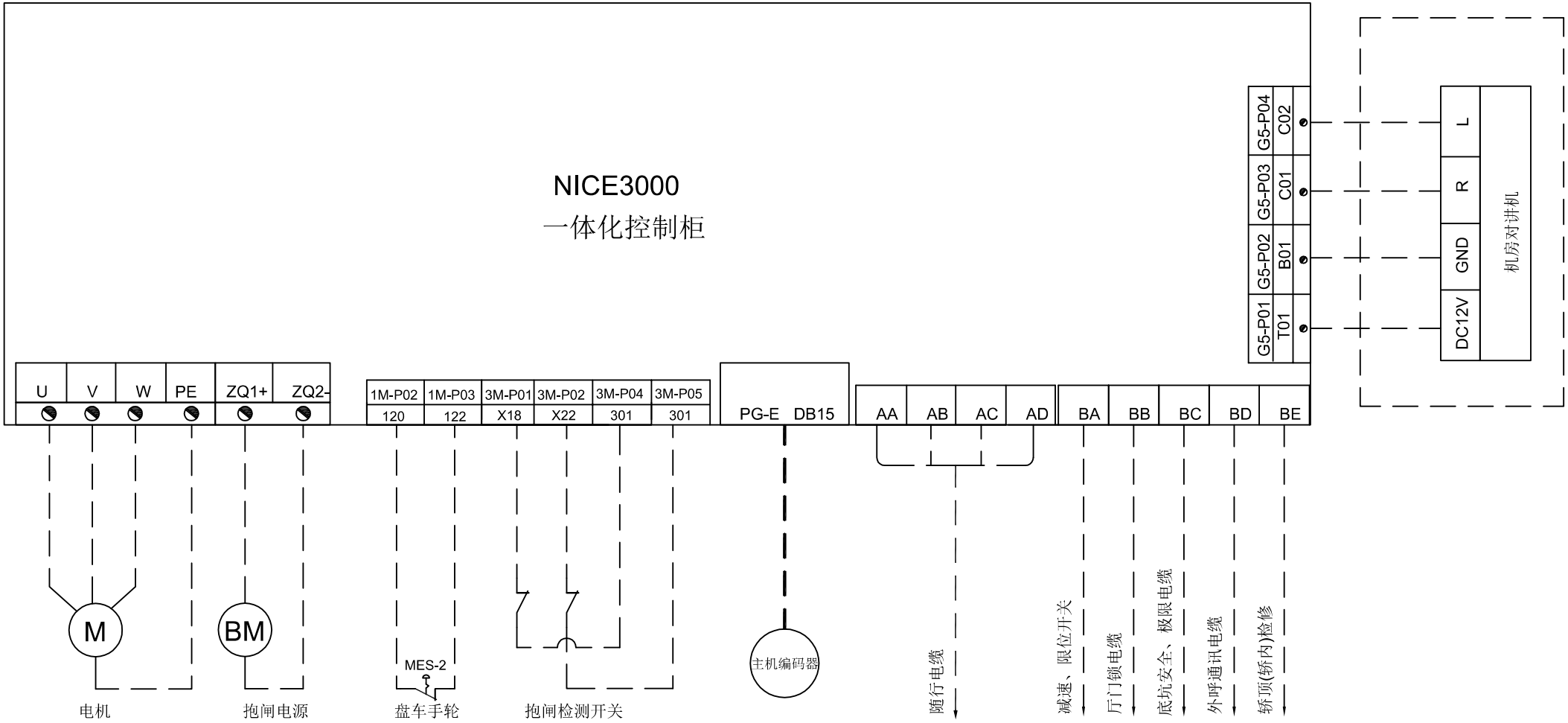

版本： A	拟制：	审核：	批准：		图号： KRTMU3000+	图纸名称： 机房布线图	下一页： P28	页码： P27
日期： 2017-06-21					编码：			

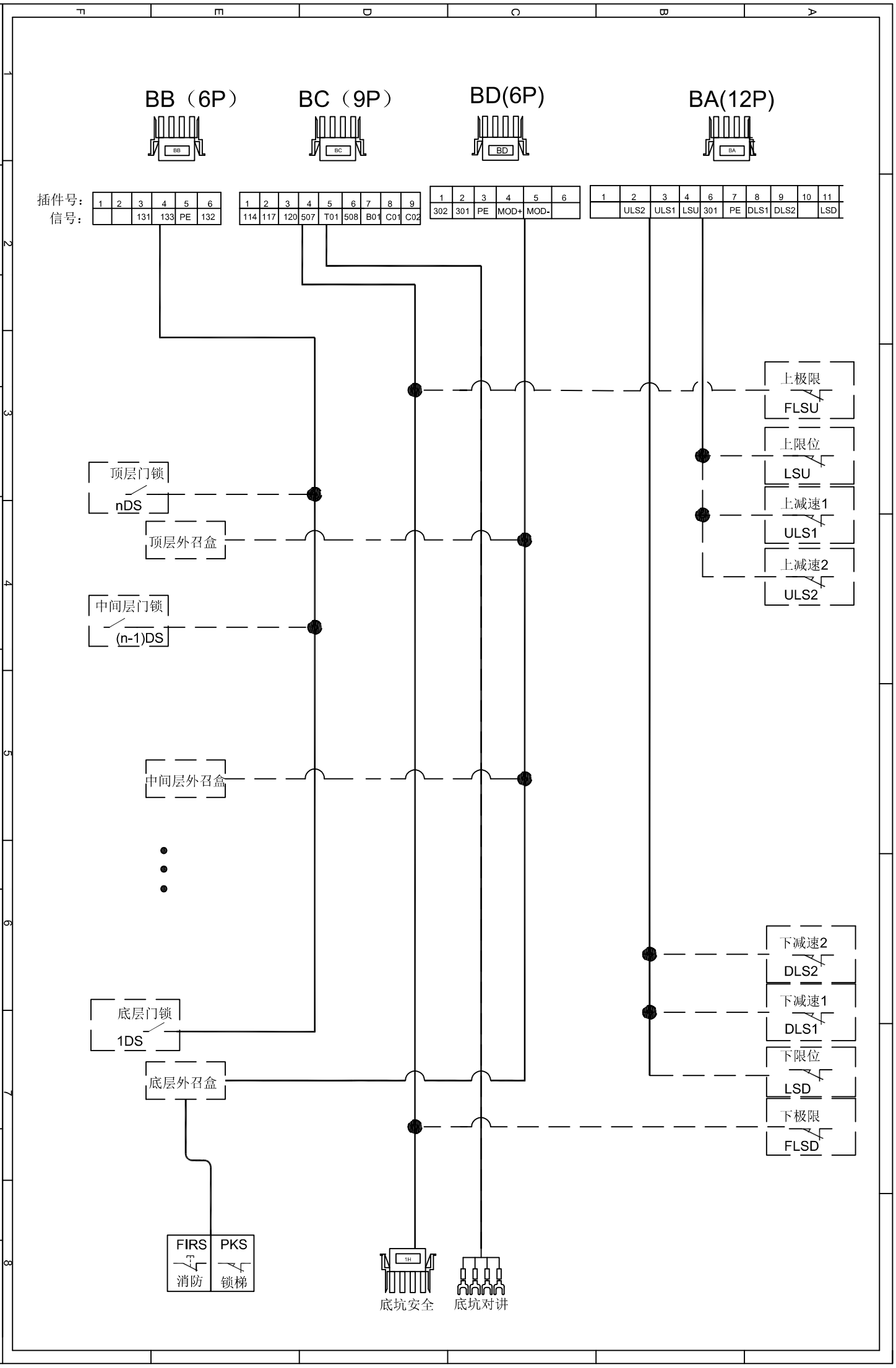

版本：	A
日期：	2017-06-21
拟制：	
审核：	
批准：	
图号：	KRTMU3000+
编码：	
图纸名称：	井道布线图
下一页：	P29
页码：	P28

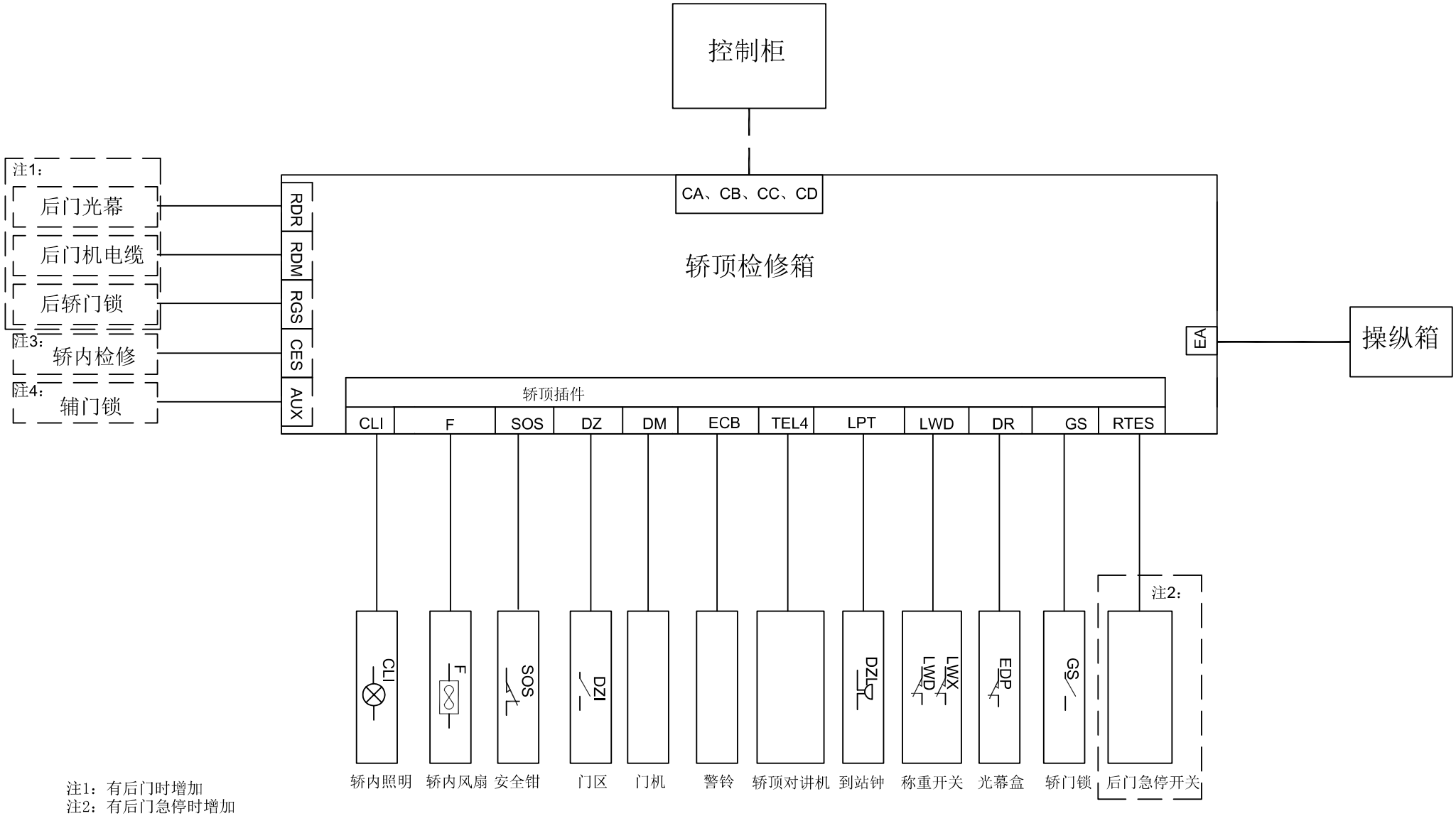

注1：有后门时增加
注2：有后门急停时增加
注3：有轿内检修时增加
注4：异步机时增加

版本： A	拟制：	审核：	批准：		图号： KRTMU3000+	图纸名称： 轿顶布线图	下一页： P30	页码： P29
日期： 2017-06-21					编码：			

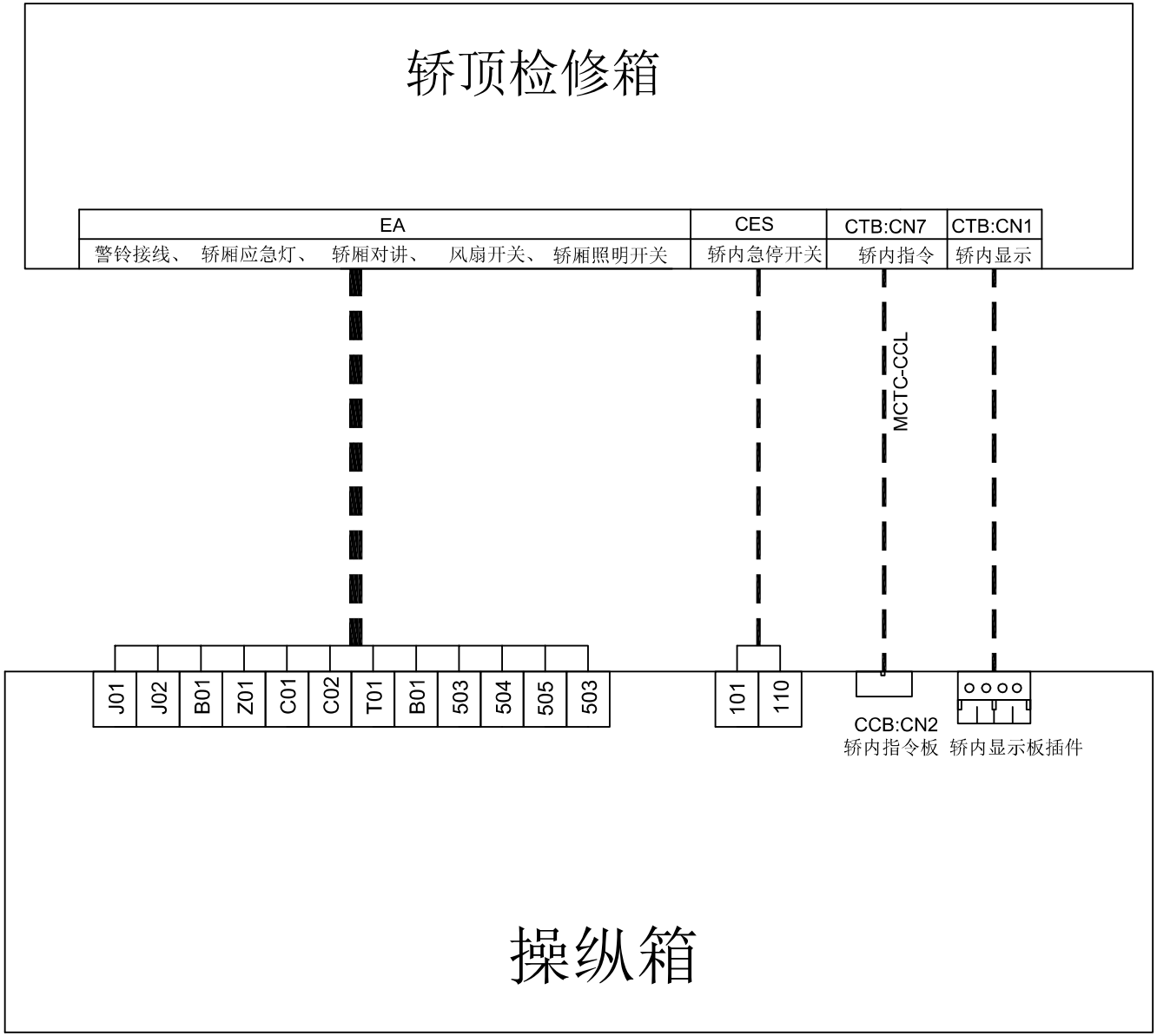

注1：当有轿内急停开关时，增加CES插件线缆。

版本： A	拟制：	审核：	批准：		图号： KRTMU3000+	图纸名称：	下一页：	页码：
日期： 2017-06-21					编码：	轿厢布线图	P31	P30

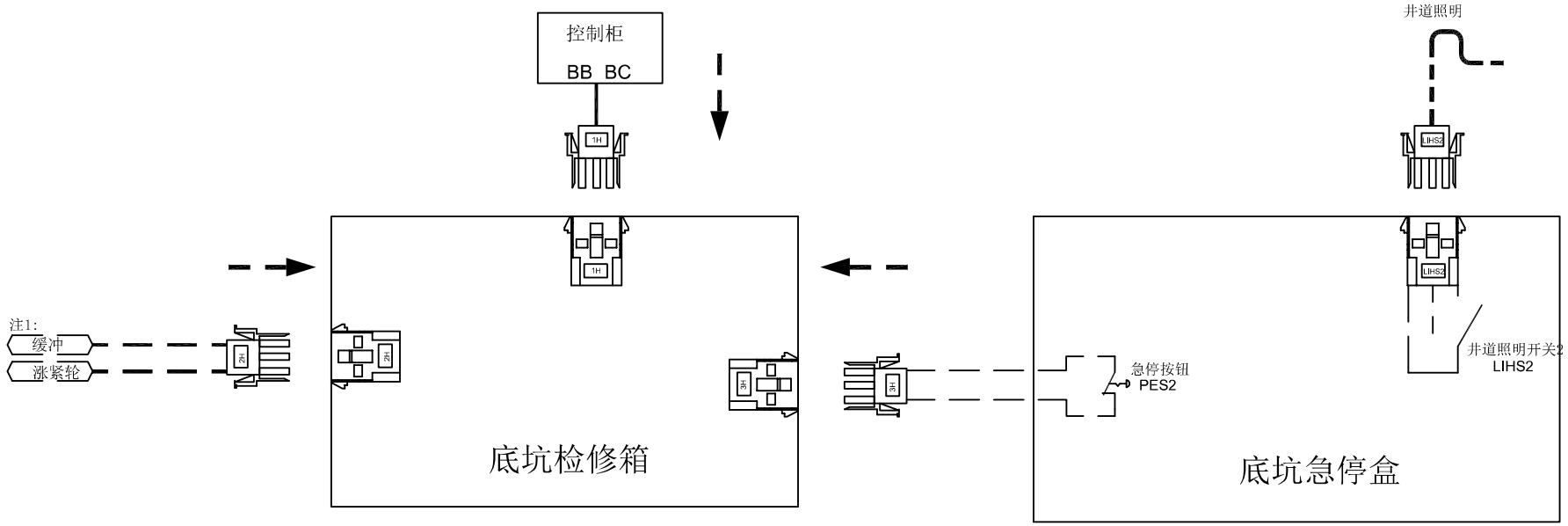

1H(9P)	
1	
2	
3	116
4	117
5	120
6	507
7	508
8	
9	PE

2H(6P)	
1	116
2	PE
3	117
4	117
5	PE
6	119

3H(3P)	
1	119a
2	
3	120

LISH2(3P)	
1	LIHS2:1
2	LIHS2:2
3	LIHS2:3

版本： A	拟制：	审核：	批准：		图号： KRTMU3000+	图纸名称：	下一页：	页码：
日期： 2017-06-21					编码：	底坑布线图		P31